2021.01

WÖSTMANN®
SCHLAFRAUM

MONTAGE
BETTANLAGE

GERNE SONDERANFERTIGUNGEN | 305 TAGE IM JAHR | SERVICE RUNDUM

In Ihren Verkaufszeiten bietet Ihnen unser Team jede Unterstützung.

Montag bis Freitag 8:00 bis 19:00 Uhr | Samstag 10:00 bis 17:00 Uhr
Fon + 49 (0) 5241 5044-0 | info@woestmann.info

WSM 2800

SZ Wöstmann Schlafraumsysteme GmbH | Kolbeplatz 10 | 33330 Gütersloh
Bei Maßen und Preisen sind Irrtümer vorbehalten. Technische Änderungen vorbehalten.

INHALTSANGABE PROGRAMM WSM 2800

Bettanlage WSM 2800

Bettanlage WSM 2800 mit Bettschubkästen

Wichtige Hinweise / Pflegehinweise	4-5
Zubehör LED-Beleuchtung (optional) / LED-Beleuchtung	6
Bettanlagen Übersicht	7-8
Beschlagteile Übersicht	9
Vormontage Bettanlage WSM 2800	10-11
Aufbau Bettanlage WSM 2800 **ohne** Bettschubkästen	12-15
Aufbau Bettanlage WSM 2800 **mit** Bettschubkästen	16-21
Aufbau Bettanlage WSM 2800 mit Konsolen	22-25
Einbau Bettmittelbalken / Bettschubkasten Bettanlage WSM 2800	26-27

Für die Montage benötigen Sie:

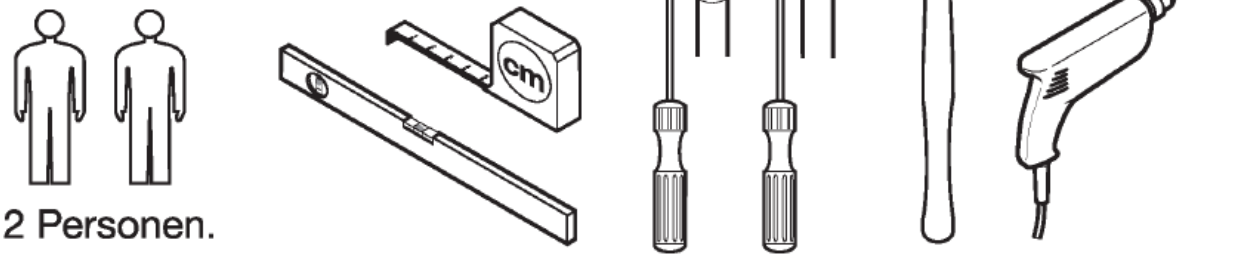

2 Personen.

Technische Änderungen vorbehalten.
Stand 28.02/2021 A20210232.0V ©H-HUYER

WICHTIGE HINWEISE

Liebe Kundin, lieber Kunde,

herzlichen Glückwunsch; Sie haben sich für ein qualitativ hochwertiges Möbelstück entschieden. Beachten Sie bitte die nachfolgenden Hinweise, die zur sachgerechten Nutzung des neuen Möbels erfoderlich sind. Diese Anleitung bitte aufbewahren.

- Bitte lesen Sie diese Montageanweisung vor der Montage Ihrer Möbel aufmerksam durch, um dementsprechend nach den Montageschritten zu verfahren. Wir können für Ihre Montagefehler leider keine Haftung übernehmen.
- Sachgerechter Transport, Aufbau, Anschluss und Einweisung durch authorisiertes Fachpersonal garantieren Ihnen den hohen Gebrauchs- und Funktionsnutzen. Einwandfreie Möbelfunktionen sind nur bei lot- bzw. waagerechter Aufstellung und exakten Beschlag-einstellungen gewährleistet.
- Legen Sie bitte die Möbelteile auf einen weichen Untergrund - so vermeiden Sie Kratzer!

MONTAGEHINWEISE

- Verwenden Sie bitte nur die beigefügten Beschläge bzw. Einzelteile entsprechend den vorgesehenen Montageschritten.
- Alle Standelemente müssen zwingend als Kippsicherung mit der Wand laut den Anweisungen der Montageanleitung befestigt werden! Nicht an der Wand befestigte Elemente kippen beim Öffnen der Türen oder Herausziehen der Schubladen nach vorne. Beachten Sie dieses auch während der Montage! *Bei nicht vorschriftsmäßiger und/ oder fachmännischer Montage wird bei Personen- und/ oder Sachschäden keine Haftung übernommen.*
- Das mitgelieferte Wandbefestigungsmaterial ist ausschließlich für festes/ massives Mauerwerk geeignet. Sollte anderes Wandmaterial, z.B. Leichtbauwände vorhanden sein, bitte unbedingt sachgerechtes Befestigungsmaterial verwenden.
- Nach Veränderungen des fachgerechten Montagezustandes besteht die Sorgfaltspflicht der Nachjustierung.
- Werden Betriebs-, Bedienungs- oder Wartungsanweisungen nicht befolgt, Änderungen an den Produkten vorgenommen, Teile ausgewechselt oder Verbrauchsmaterialien verwendet, die nicht den Originalspezifikationen entsprechen, entfällt jegliche Gewährleistung.

ELEKTRONISCHE SICHERHEIT

- Elektronische Bauteile sind nach den gültigen Normen von VDE, CE, MM gefertigt; es gelten die relevanten Einbauvorschriften, Sicherheitshinweise und Bedienungsanweisungen der Geräte-hersteller. Die eingesetzten LED-Leuchtmittel sind fest verbaut und nicht austauschbar. Bitte immer auch beim Anschließen der LED-Beleuchtungen die maximale Trafo-Leistung (Überlastung des Trafos) beachten. Die LED-Beleuchtungen dürfen nicht zugestellt/ zugehängt werden (Hitzestau vermeiden).
- Dieses Produkt enthält Lichtquellen der **Energieeffizienzklasse F**.

ALLGEMEINE INFOS

- Grundsätzlich sollten alle Verschmutzungen und Flüssigkeiten (z.B. Getränke) sofort mit einem leicht feuchten Tuch abgewischt werden. Vermeiden Sie Spülmittel mit bleichenden Zusätzen wie z.B. Zitrone und verwenden Sie keine Flüssigreiniger, Putzmittel oder Scheuerpulver, da diese die Oberfläche beschädigen könnten.
- Glasflächen nur mit heißem Wasser befeuchteten Lappen reinigen. Keine Haushalts-, Glasreiniger oder Spülmittel verwenden!

PFLEGE- UND GEBRAUCHSANWEISUNG

Massivholz und Lack-Markenmöbel

Unsere Möbel zeichnen sich durch hochwertige Materialien und pflegeleichte Oberflächen aus. Damit Sie lange Freude an Ihren neuen Möbeln haben, finden Sie nachfolgend einige praktische Hinweise zur richtigen Pflege und Nutzung.

[Oberflächenpflege Massivholz- und Lackoberfläche]

Unsere Massivholz- und Lackoberflächen sind pflegeleicht. Zur Reinigung empfehlen wir ein weiches Staubtuch oder ein leicht angefeuchtetes Tuch. Verwenden Sie keine Schmutzradierer oder ungeeignete Mikrofasertücher, da diese die Oberfläche beeinträchtigen können. Auch Möbelpflegemittel, Scheuermittel oder aggressive Reiniger können Farbveränderungen oder Flecken verursachen und sollten nicht verwendet werden. Bei normalem Gebrauch ist keine regelmäßige Nachbehandlung der Oberfläche erforderlich.

Verschmutzungen und Flüssigkeiten, zum Beispiel Getränke, sollten möglichst sofort mit einem leicht angefeuchteten Tuch aufgenommen werden. Vermeiden Sie Reiniger mit bleichenden oder scheuernden Bestandteilen sowie Scheuerpulver und andere aggressive Reinigungsmittel.

[Raumklima]

Für Massivholzmöbel empfehlen wir eine Raumtemperatur von etwa 19-23 °C und eine relative Luftfeuchtigkeit von etwa 45-55 %. Holz ist ein natürlicher Werkstoff, der abhängig von der Luftfeuchtigkeit Feuchtigkeit aufnimmt und wieder abgibt. Bei länger anhaltend hoher oder niedriger Luftfeuchtigkeit kann das Holz quellen oder schwinden. Dadurch können sich Verformungen oder Risse bilden.

Besonders in Neubauten sollte auf eine erhöhte Luftfeuchtigkeit geachtet und bei Bedarf ausreichend gelüftet werden. Ein Thermometer und Hygrometer helfen dabei, das Raumklima im Blick zu behalten.

[Lichteinwirkung]

Sonnenlicht und Kunstlicht können den Farbton von Holzoberflächen im Laufe der Zeit verändern. Je nach Holzart und Lichteinfall können die Oberflächen heller oder dunkler werden. Eine vollständige Lichtechtheit von Holzoberflächen ist nicht gegeben. Möbel sollten deshalb möglichst keiner dauerhaft starken oder direkten Sonneneinstrahlung ausgesetzt werden.

[Massivholz - ein Unikat der Natur]

Das Besondere an massivem Holz ist sein individuelles Erscheinungsbild. Wuchs, Maserung und Struktur unterscheiden sich von Bauteil zu Bauteil. Äste, Verwachsungen und natürliche Farb- und Strukturunterschiede gehören zum charakteristischen Erscheinungsbild des Holzes.

Keine Tür, kein Schubkasten und keine Seite gleicht exakt der anderen. Dadurch erhält jedes Möbelstück seinen individuellen Charakter.

[Toleranzen]

Auch bei industrieller Fertigung erfolgen einzelne Arbeitsschritte in Handarbeit. Holz ist zudem ein Naturmaterial und weist individuelle Unterschiede in Farbe und Struktur auf.

Darüber hinaus können bei der Herstellung geringfügige Maßabweichungen entstehen. Solche material- und fertigungsbedingten Abweichungen können innerhalb der für das jeweilige Produkt geltenden Toleranzen warentypisch sein.

Ihre gesetzlichen Gewährleistungsrechte bleiben hiervon unberührt.

Wir bedanken uns für Ihre Aufmerksamkeit und wünschen Ihnen viel Freude an Ihrem Wöstmann Markenmöbel.

ZUBEHÖR LED-BELEUCHTUNG

LED 6-FACH VERTEILER
Art.-NR.: 506287

LED-Trafo-2fach
Sec.: 12VDC
Max.1,5A,15W
Art.-NR.: 20 EBL 591

LED-Trafo-2fach
Sec.: 12VDC
Max.2,5A,30W
Art.-NR.: 20 EBL 592

LED-Trafo-2fach
Sec.: 12VDC
Max.2,5A,60W
Art.-NR.: 20 EBL 593

LED-Funk-Empfänger
4 Ausgänge
Sec.: 12VDC
Max.:30W / 60W
Art.-NR.: 80115

4-Kanal Handsender
Art.-NR.: 8255

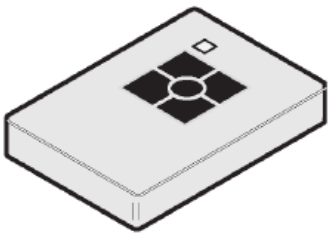

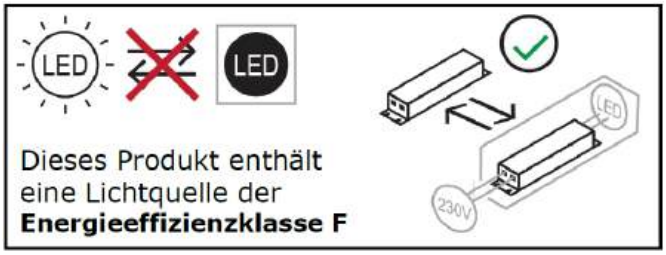

BETTANLAGEN ÜBERSICHT

Bettanlage WSM 2800

Type 1160
Type 1180
Type 1200

① Bettrückwandpaneel
② Bettseite (links)
③ Bettseite (rechts)
④ Bettstützfuss
⑤ Fussteil
⑥ Bettmittelbalken
⑪ Paneel (rechts / links)
⑫ Konsole
⑬ Sockel
⑮ Konsole

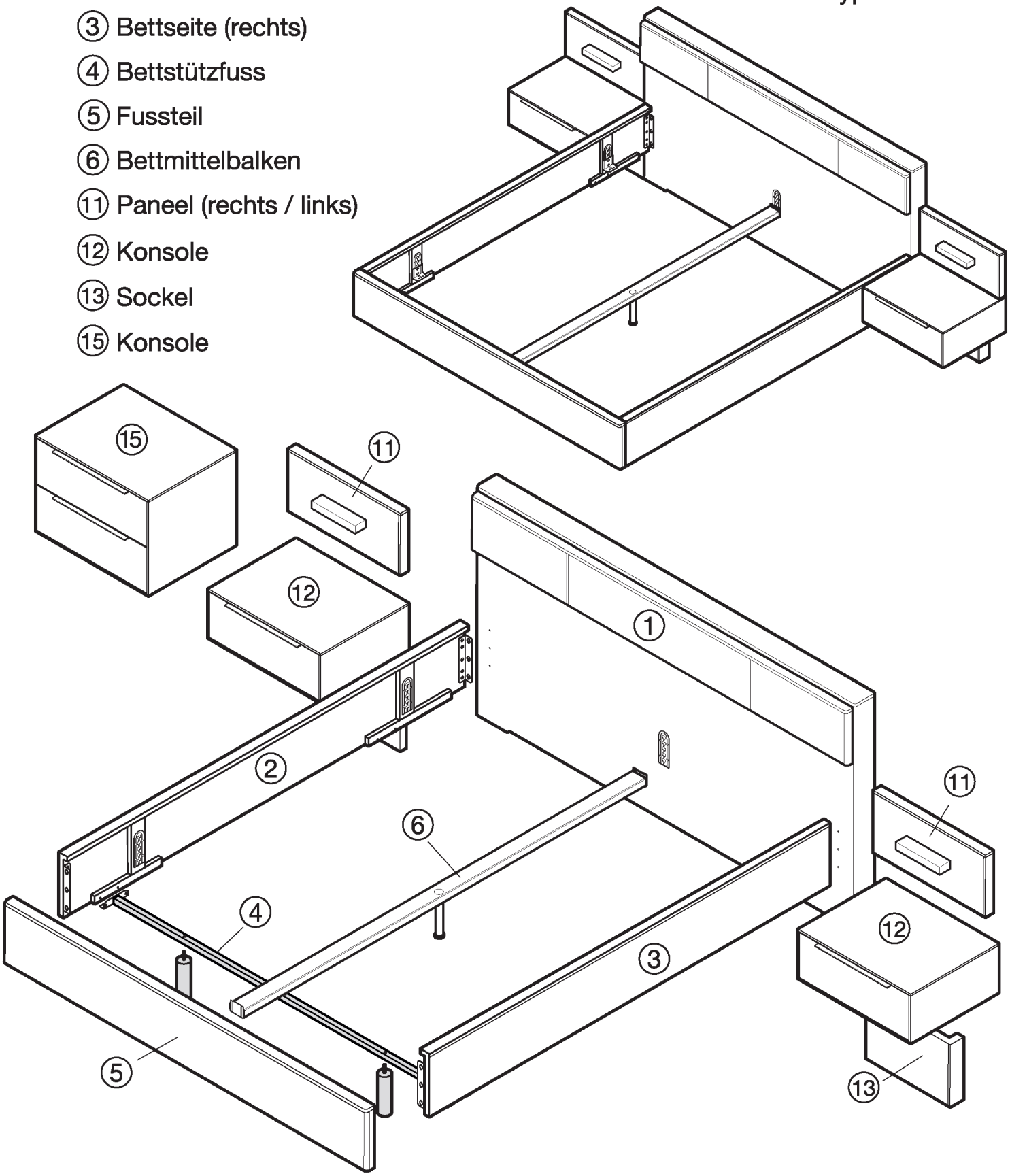

BETTANLAGEN ÜBERSICHT

Bettanlage WSM 2800 mit Bettschubkästen

Type 1160
Type 1180
Type 1200

① Bettrückwandpaneel
② Bettseite (links)
③ Bettseite (rechts)
④ Bettstützfuss
⑤ Fussteil
⑥ Bettmittelbalken
⑦ Blende (rechts / links)
⑧ Distanzstück
⑨ Verbindungsleiste
⑪ Paneel (rechts / links)
⑫ Konsole
⑬ Sockel
⑭ Bettschubkasten

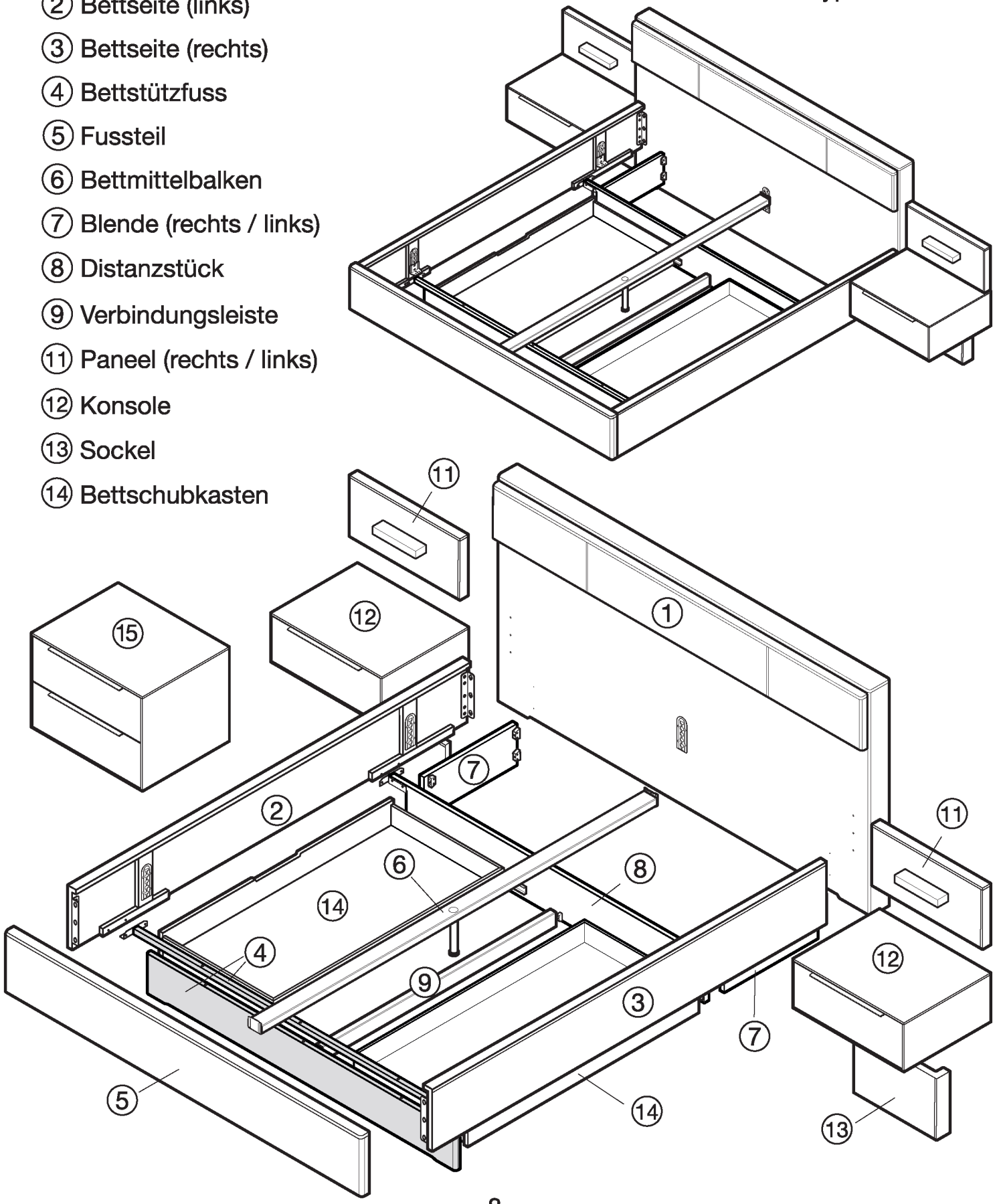

BESCHLAGETEILE ÜBERSICHT

Bettanlage WSM 2800

Bettanlage WSM 2800 mit Bettschubkästen

Folgende Beschlagteile werden benötigt:

Schraube M6 x 12
(S12)

Art.-NR.: 20 EBS 701-1

Schraube (s7)
3,5x15

Art.-NR.: 00 ESS 3515B

Schraube (s9)
4x20

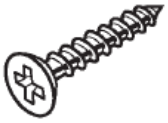

Art.-NR.: 00 ESS 4020B

Bettbeschlag 4x
(BS1)

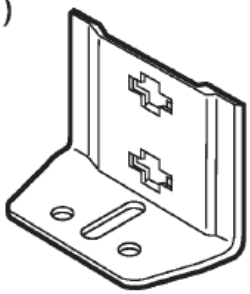

Art.-NR.: 00 EBS 7062

Bettbeschlag
(BS2)
(Werkseitig vormontiert)

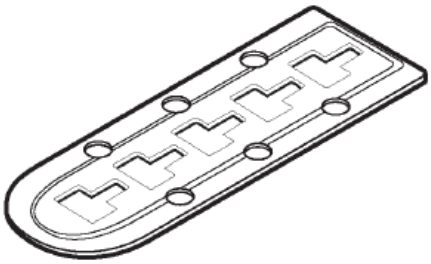

Bettbeschlag
(BSB)
(Werkseitig vormontiert)

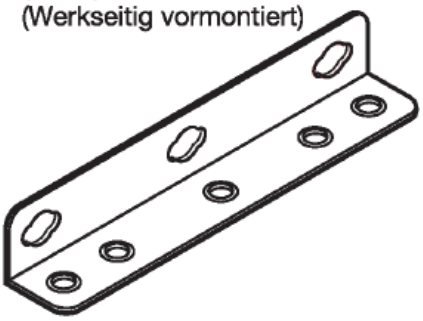

Stützfuss St1 1x
(Für Mittelbalken)

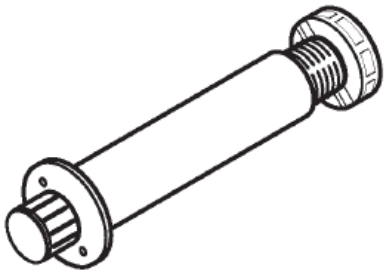

Art.-NR.: 20 EBS 700

Adapter Stützfuss St2 1x
(Für Mittelbalken)

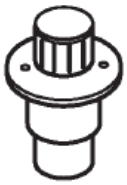

Art.-NR.: 20 EBS 700-1

Stützfuss 2x
(SR2)

Art.-NR.: 20 EBS 119

Haltestück 2x
(HV2)

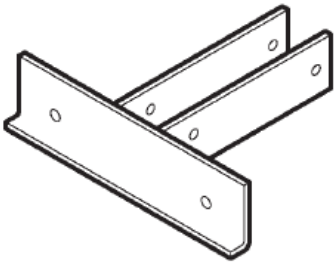

Schraube (s4)
4,0x35

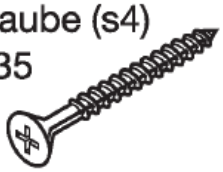

Art.-NR.: 90 EBB 907B

Gewindemutter M6 2x
(Für Stützfüsse)

Schraube (s14) 3x

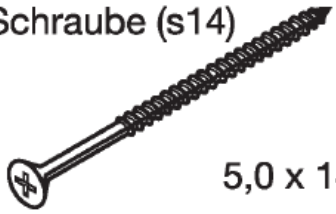

5,0 x 140

VORMONTAGE BETTANLAGE

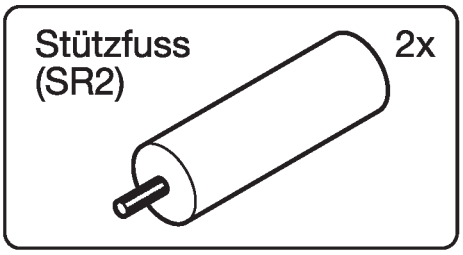

Bettanlage WSM 2800
(**ohne** Bettschubkästen)

④ Bettstützfuss

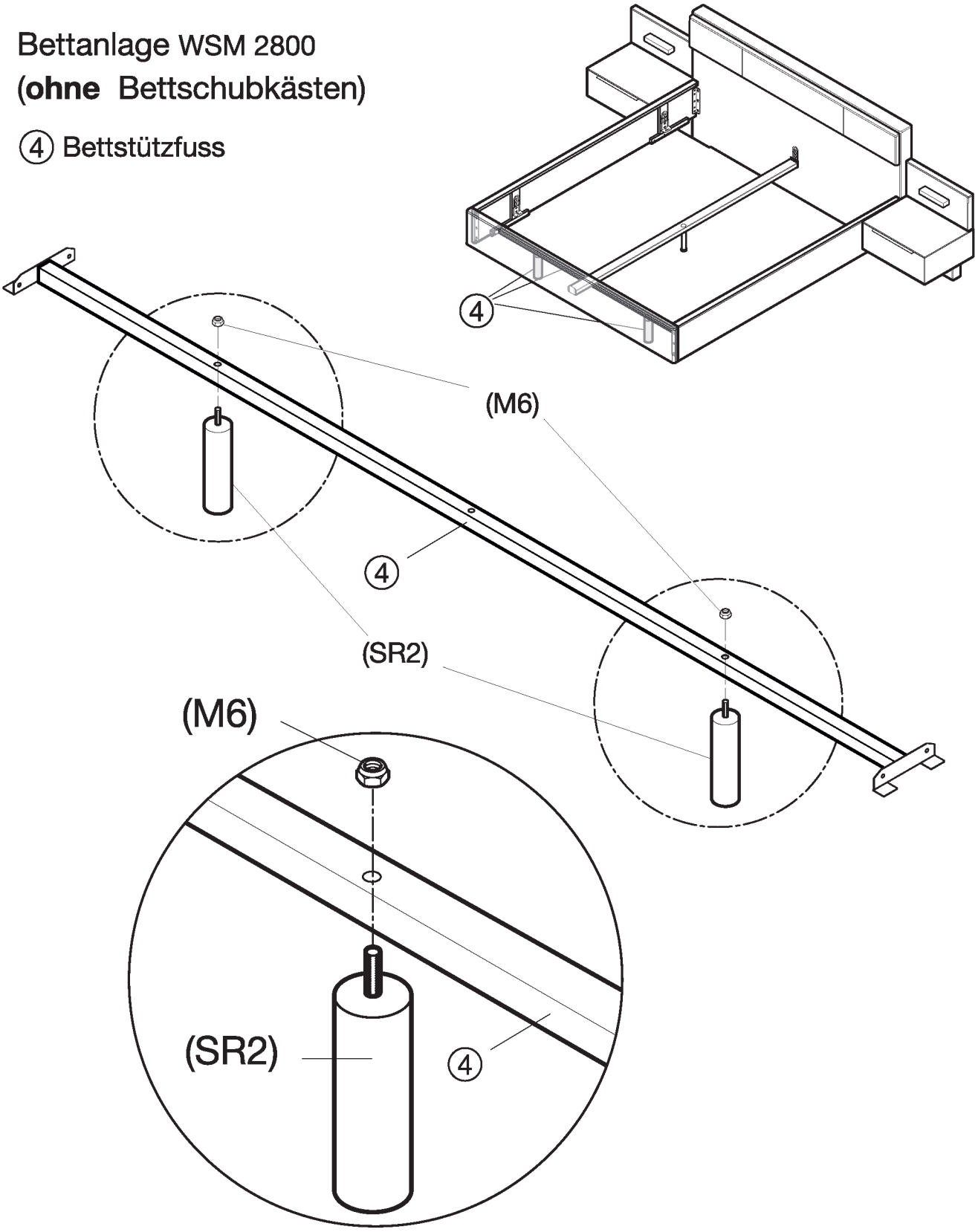

VORMONTAGE BETTANLAGE

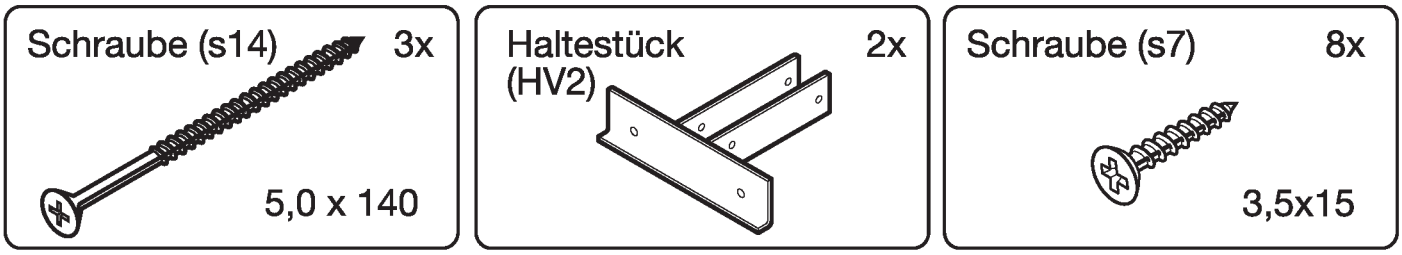

④ Bettstützfuss

Bettanlagen WSM 2800
(**mit** Bettschubkästen)

(s14)
④
(s14)
④
(s14)
④
(s14)
④
⑧

⑧ Distanzstück

(HV2)
(s7)
(s7)
⑧
(s7)
⑧
(s7)
(HV2)
(HV2)
(s7)
(s7)
⑧
(s7)
(s7)
(HV2)

AUFBAU BETTANLAGE WSM 2800

Bettanlage WSM 2800

(**ohne** Bettschubkästen)

Schraube M6 x 12
(S12)

Bei Elektroinstallation: (OPTIONAL)
Funkschalter und Netzkabel immer als erstes verbinden!

① Bettrückwandpaneel

② Bettseite (links)

AUFBAU BETTANLAGE WSM 2800

Bettanlage WSM 2800

(**ohne** Bettschubkästen)

Schraube M6 x 12
(S12)

① Bettrückwandpaneel

② Bettseite (links)

③ Bettseite (rechts)

AUFBAU BETTANLAGE WSM 2800

Bettanlage WSM 2800

(**ohne** Bettschubkästen)

① Bettrückwandpaneel

② Bettseite (links)

③ Bettseite (rechts)

④ Bettstützfuss

Schraube (s9)

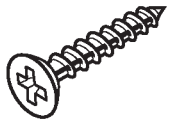

4x20

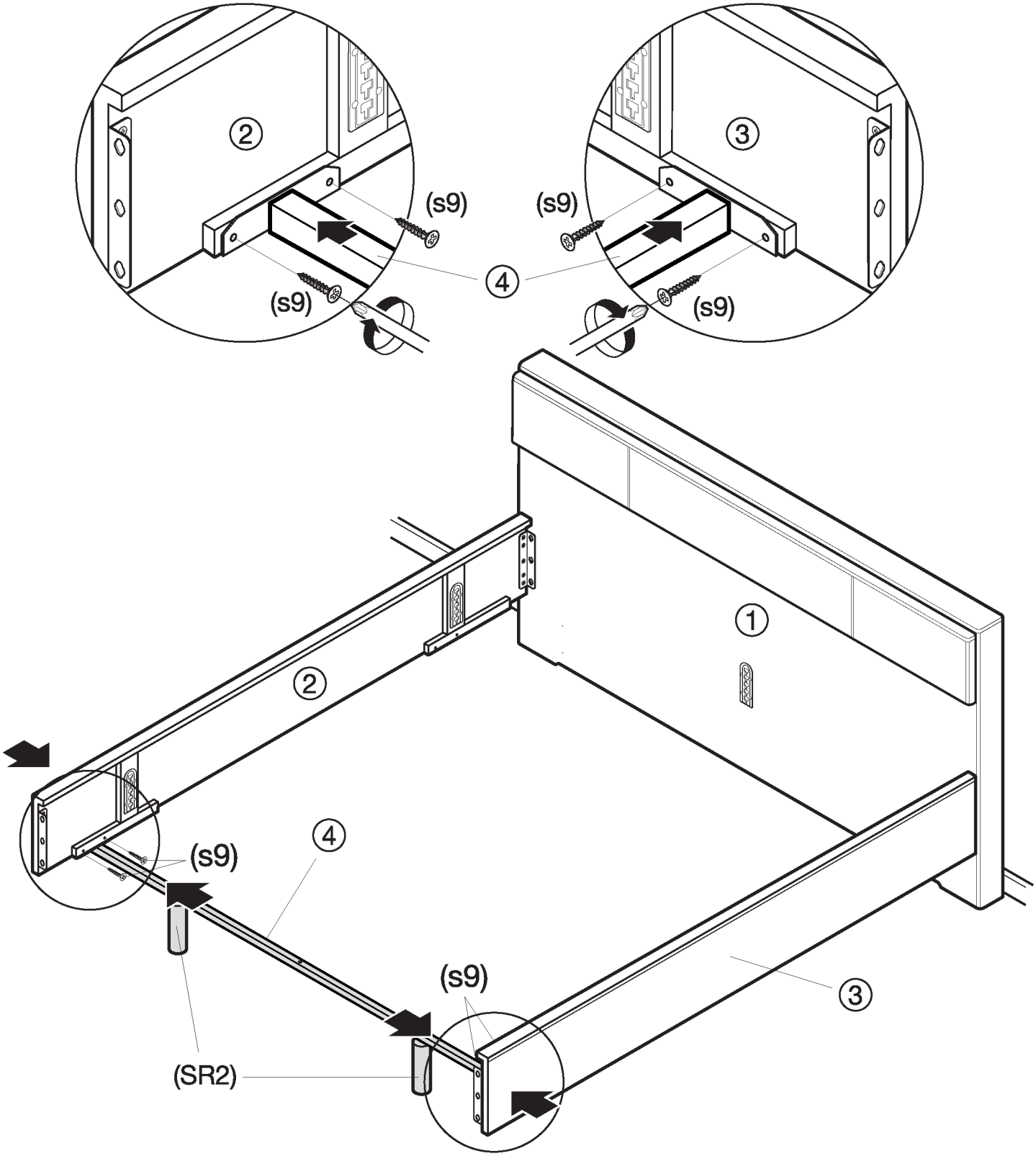

AUFBAU BETTANLAGE WSM 2800

Bettanlage WSM 2800

(**ohne** Bettschubkästen)

② Bettseite (links)

③ Bettseite (rechts)

⑤ Fussteil

Schraube M6 x 12
(S12)

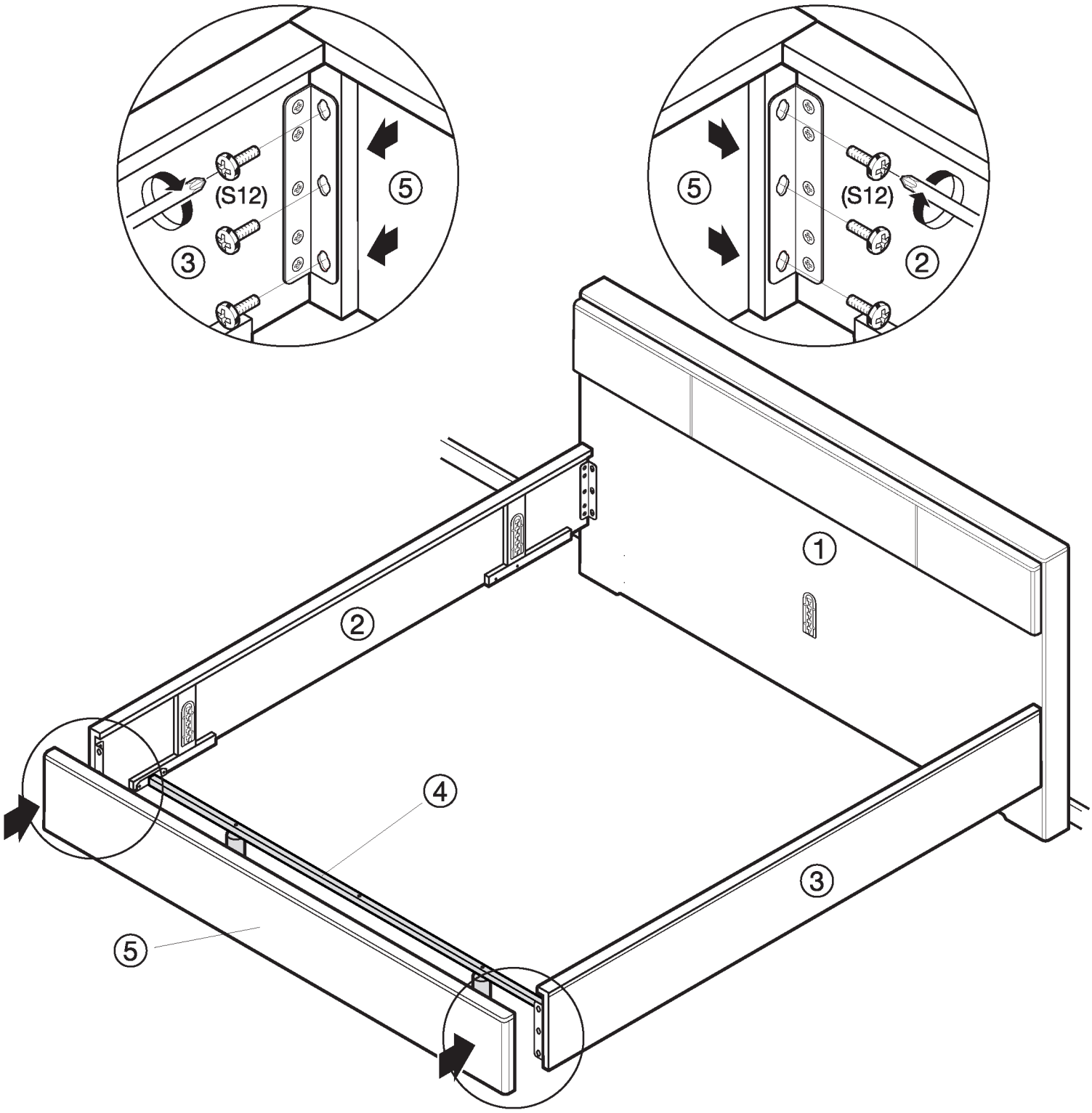

AUFBAU BETTANLAGE WSM 2800

Bettanlage WSM 2800

(**mit** Bettschubkästen)

Schraube M6 x 12
(S12)

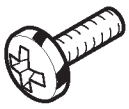

Schraube (s9)

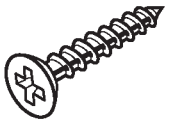

4x20

Bei Elektroinstallation: (OPTIONAL)
Funkschalter und Netzkabel immer als erstes verbinden!

① Bettrückwandpaneel

② Bettseite (links)

④ Bettstützfuss

(S12)
①
②
(s9)
④

AUFBAU BETTANLAGE WSM 2800

Bettanlage WSM 2800

(**mit** Bettschubkästen)

⑦ Blende (rechts / links)

Schraube (S4) 4x

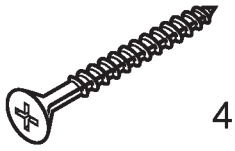

4,0x35

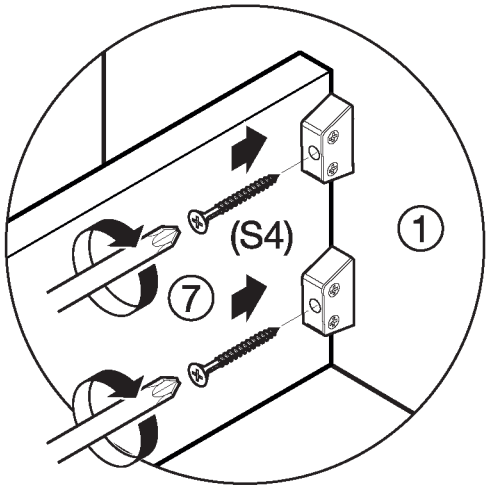

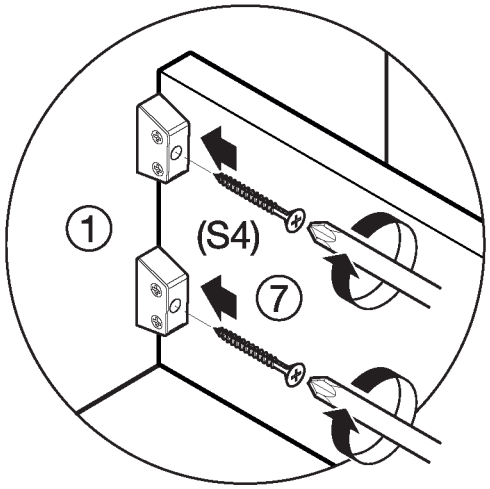

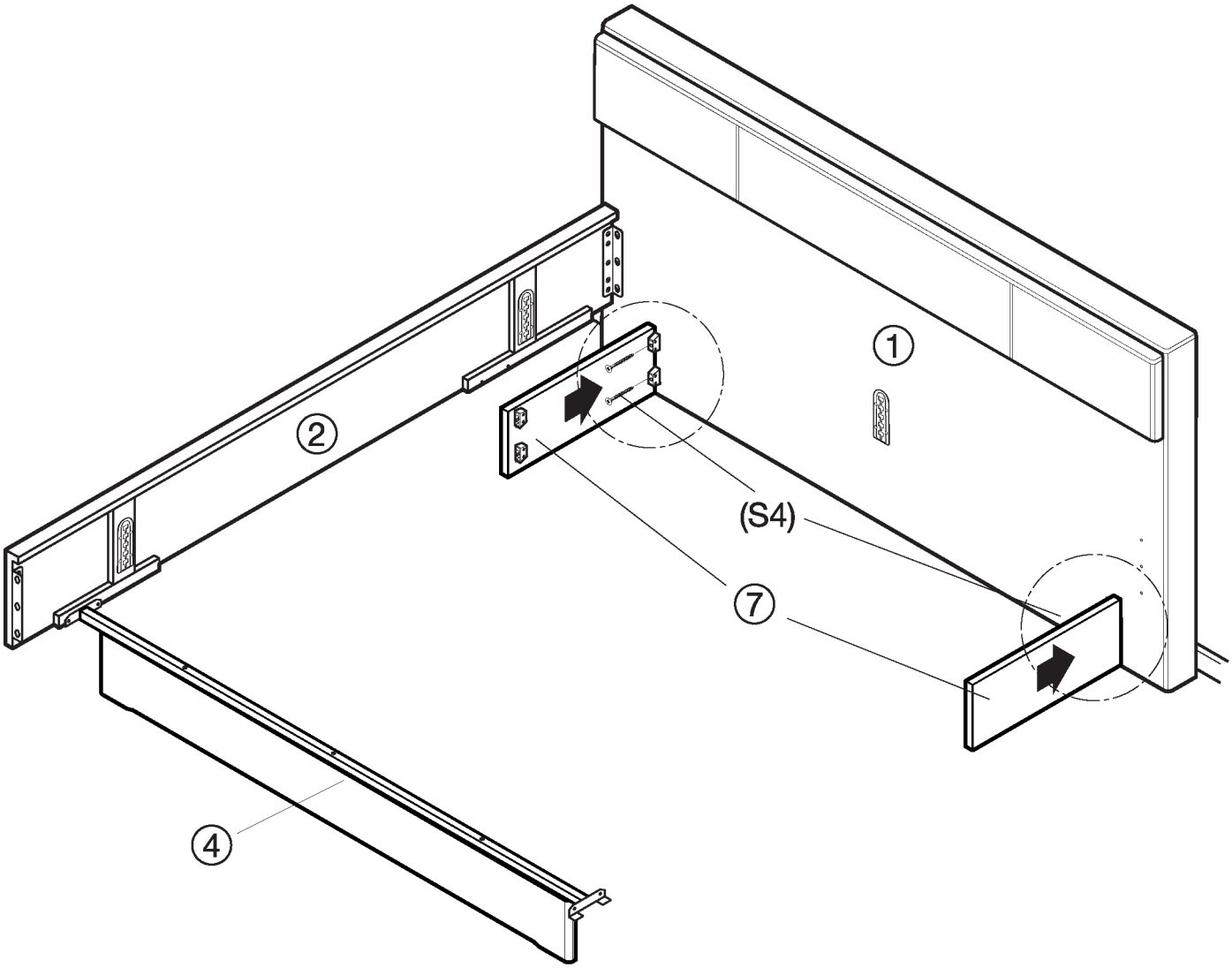

AUFBAU BETTANLAGE WSM 2800

Bettanlage WSM 2800
(**mit** Bettschubkästen)

⑧ Distanzstück

Schraube (s9) 2x

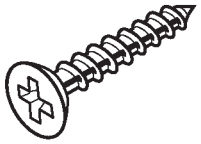

4x20

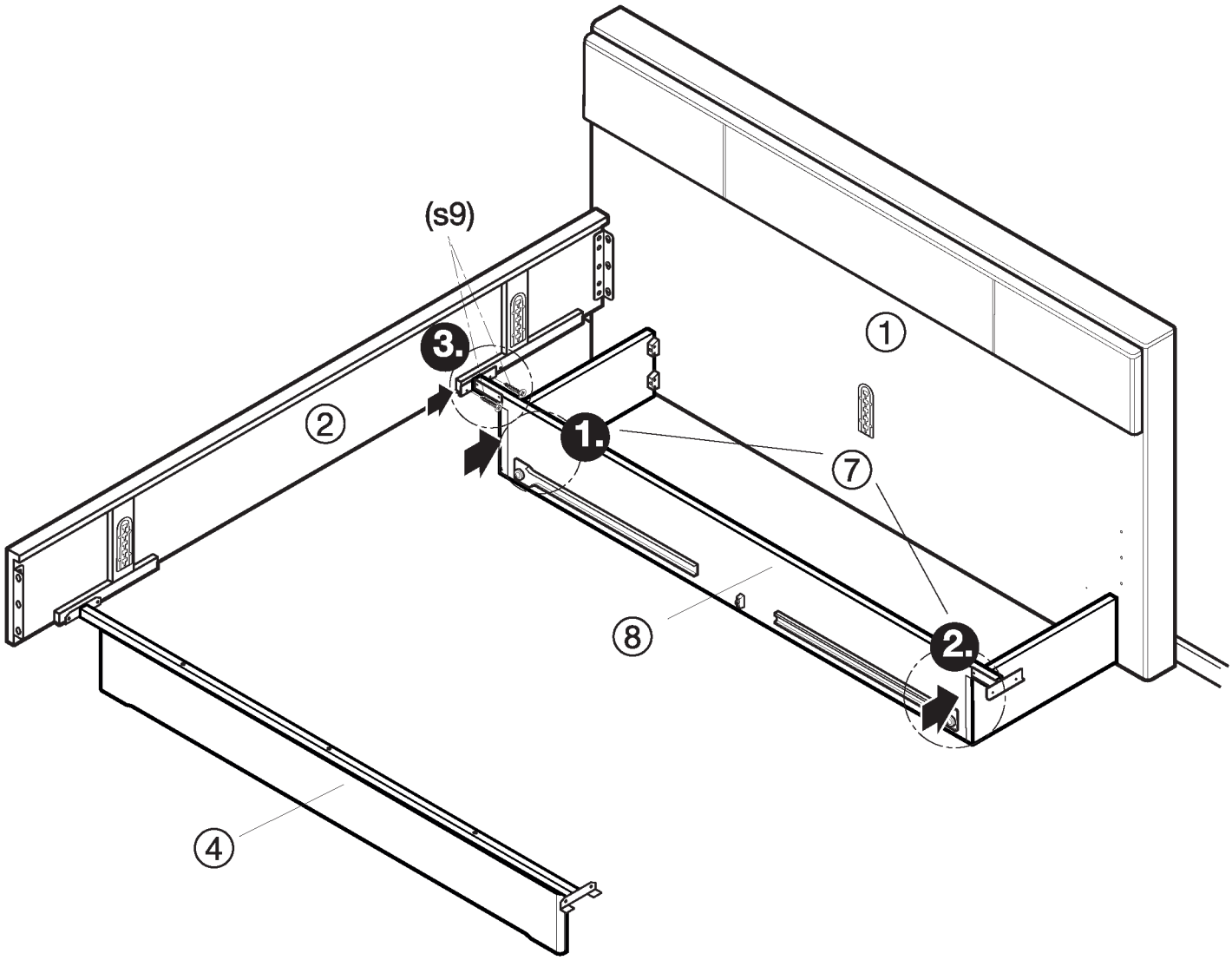

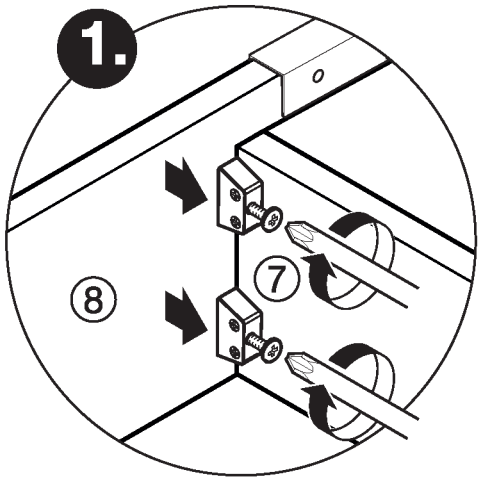

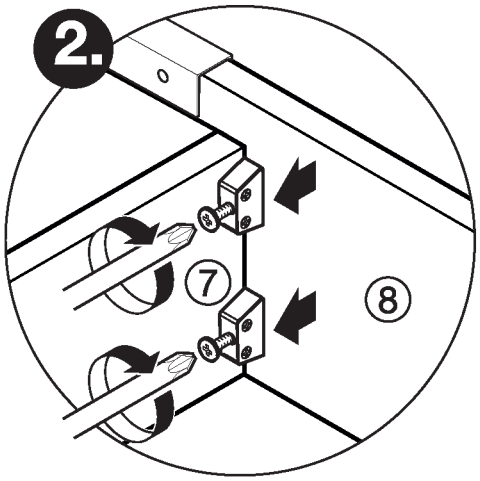

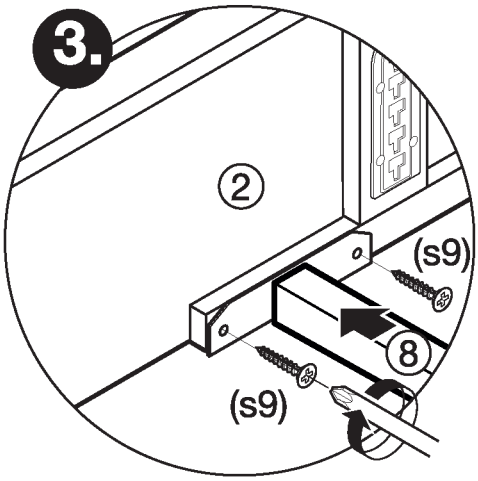

Bettanlage WSM 2800
(**mit** Bettschubkästen)

④ Bettstützfuss
⑧ Distanzstück
⑨ Verbindungsleiste

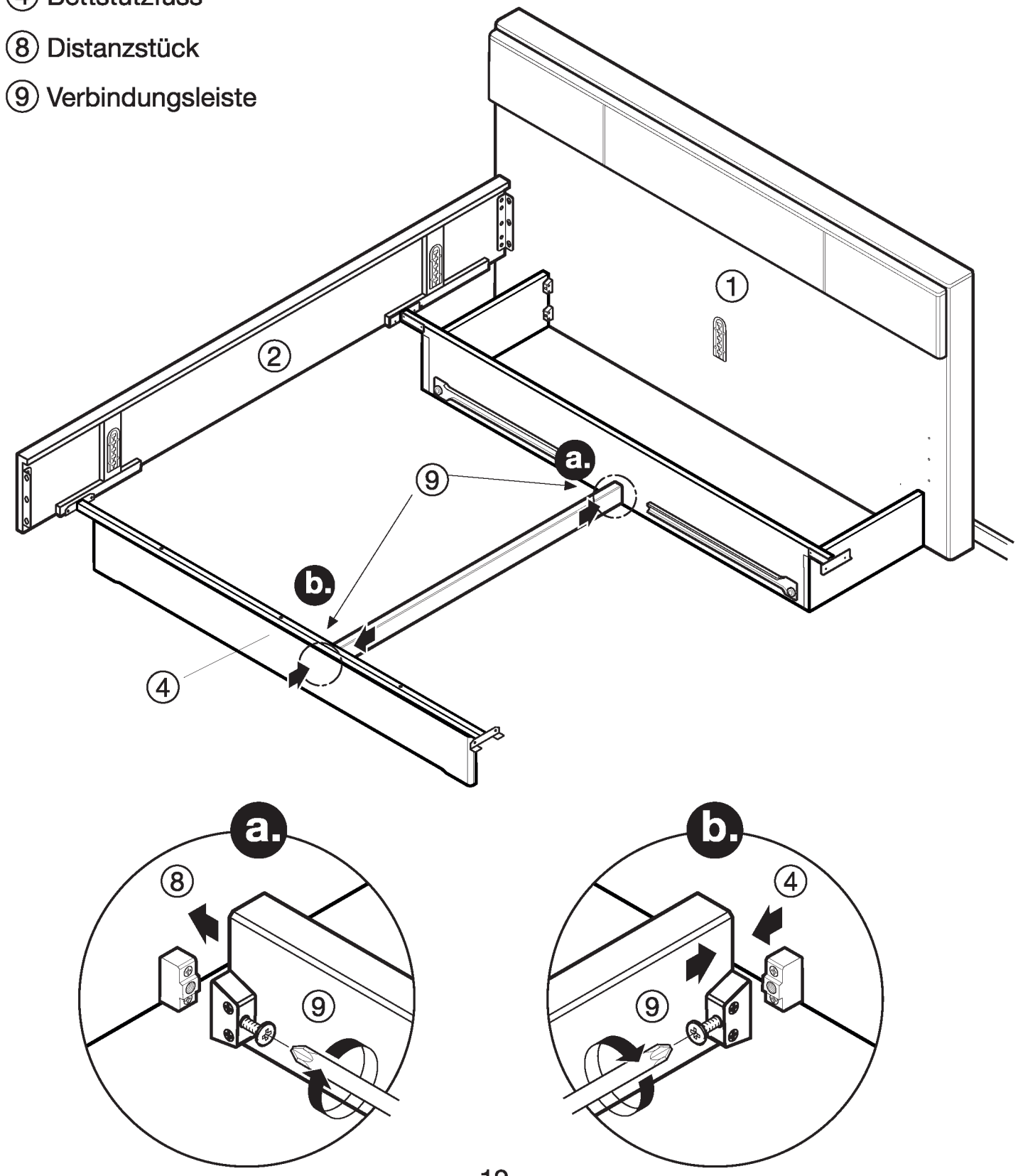

AUFBAU BETTANLAGE WSM 2800

Bettanlage WSM 2800
(**mit** Bettschubkästen)

Schraube M6 x 12
(S12)

Schraube (s9) 4x

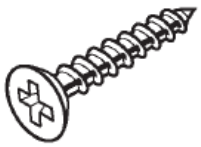

4x20

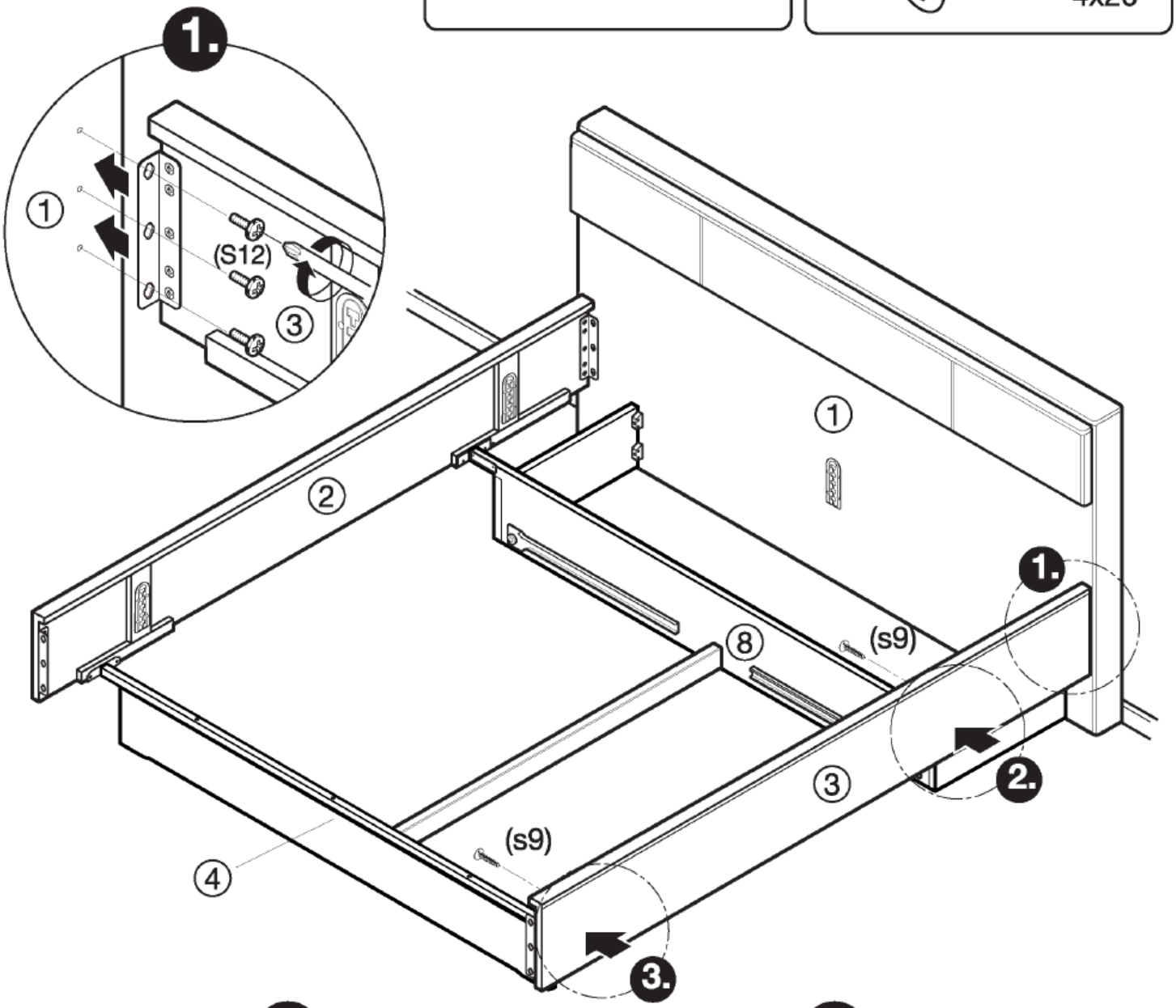

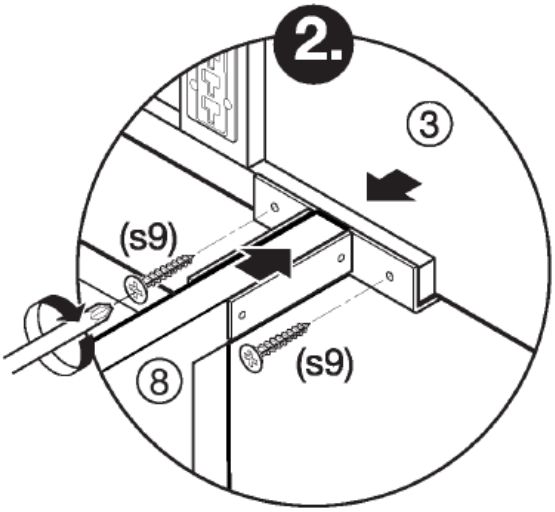

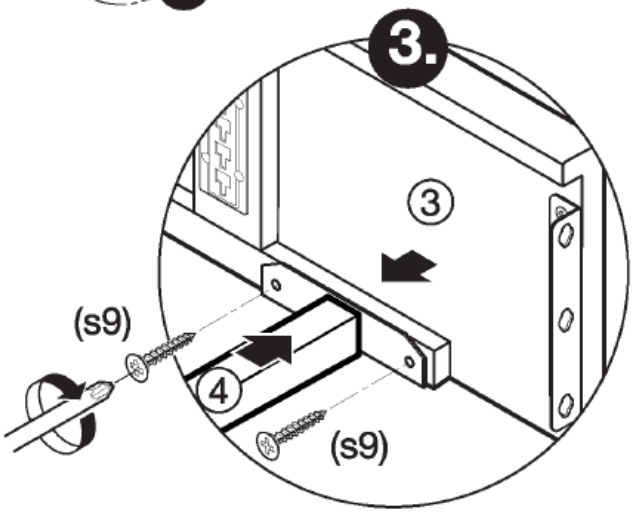

AUFBAU BETTANLAGE WSM 2800

Bettanlage WSM 2800

(**mit** Bettschubkästen)

② Bettseite (links)

③ Bettseite (rechts)

⑤ Fussteil

Schraube M6 x 12
(S12)

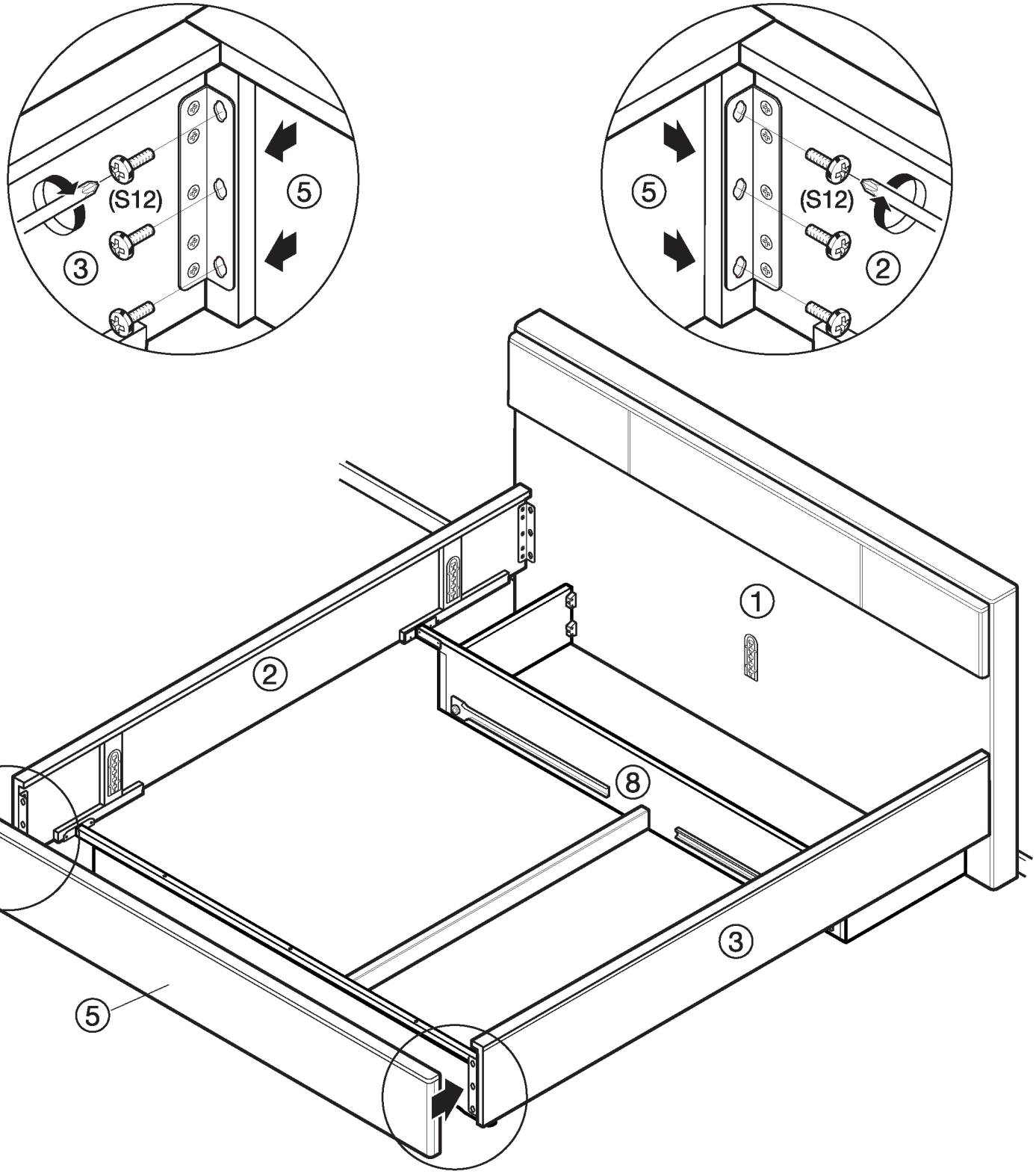

AUFBAU BETTANLAGE WSM 2800

Bettanlage mit Konsolen

Bettanlage mit Konsolen und Bettschubkästen

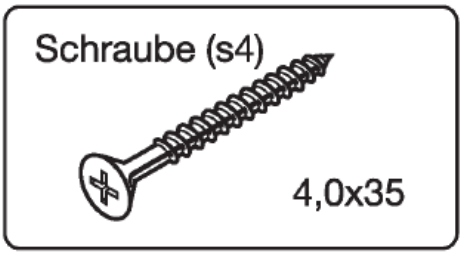

⑪ Paneel mit Ablageboden (rechts / links)

⑫ Konsole

⑬ Sockel

⑮ Konsole

Abb. rechts

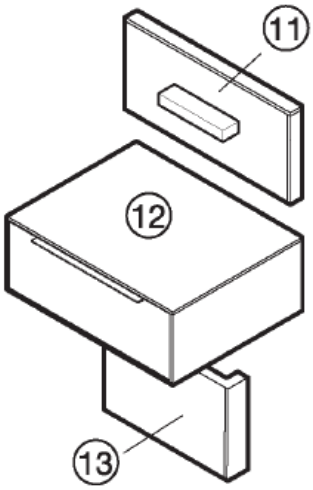

Abb. links

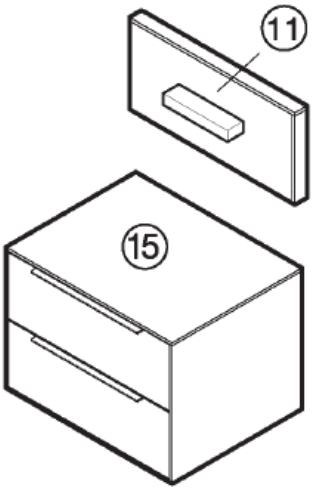

Abb. links

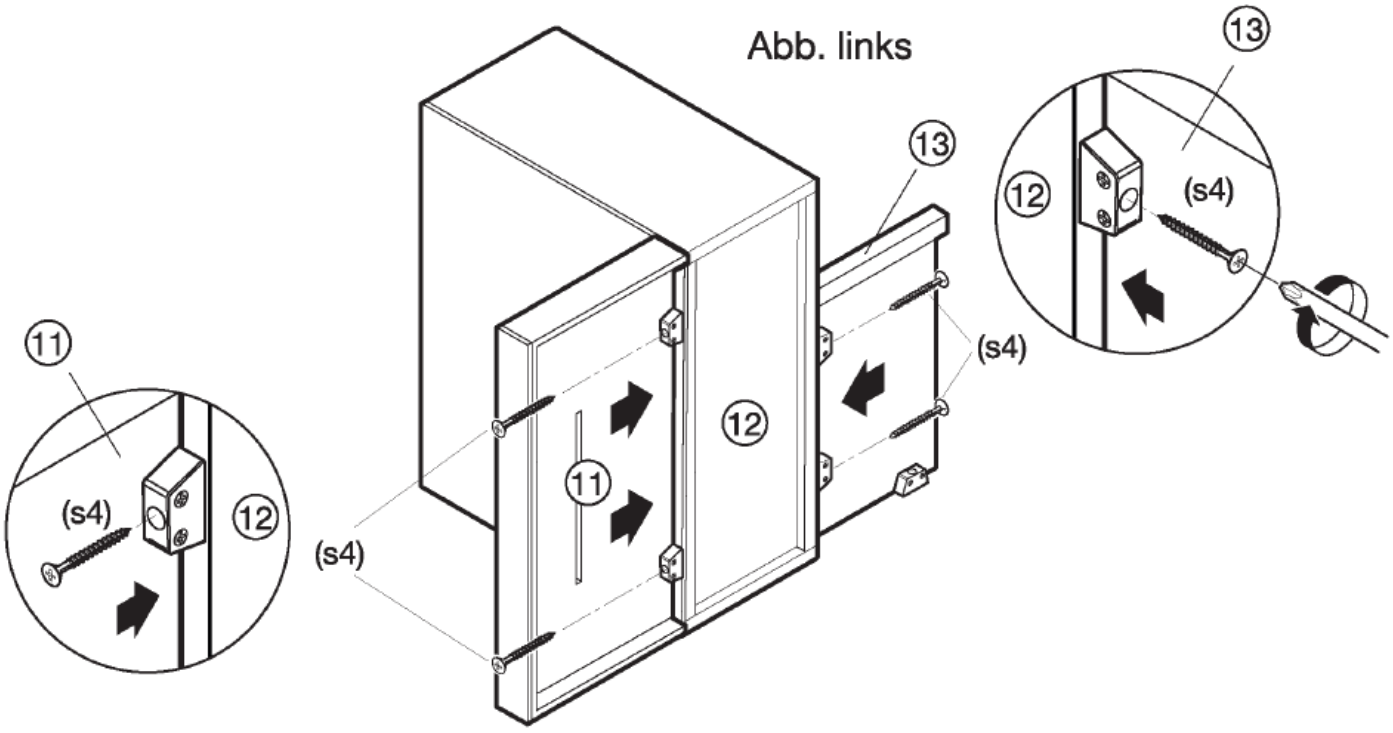

AUFBAU BETTANLAGE WSM 2800

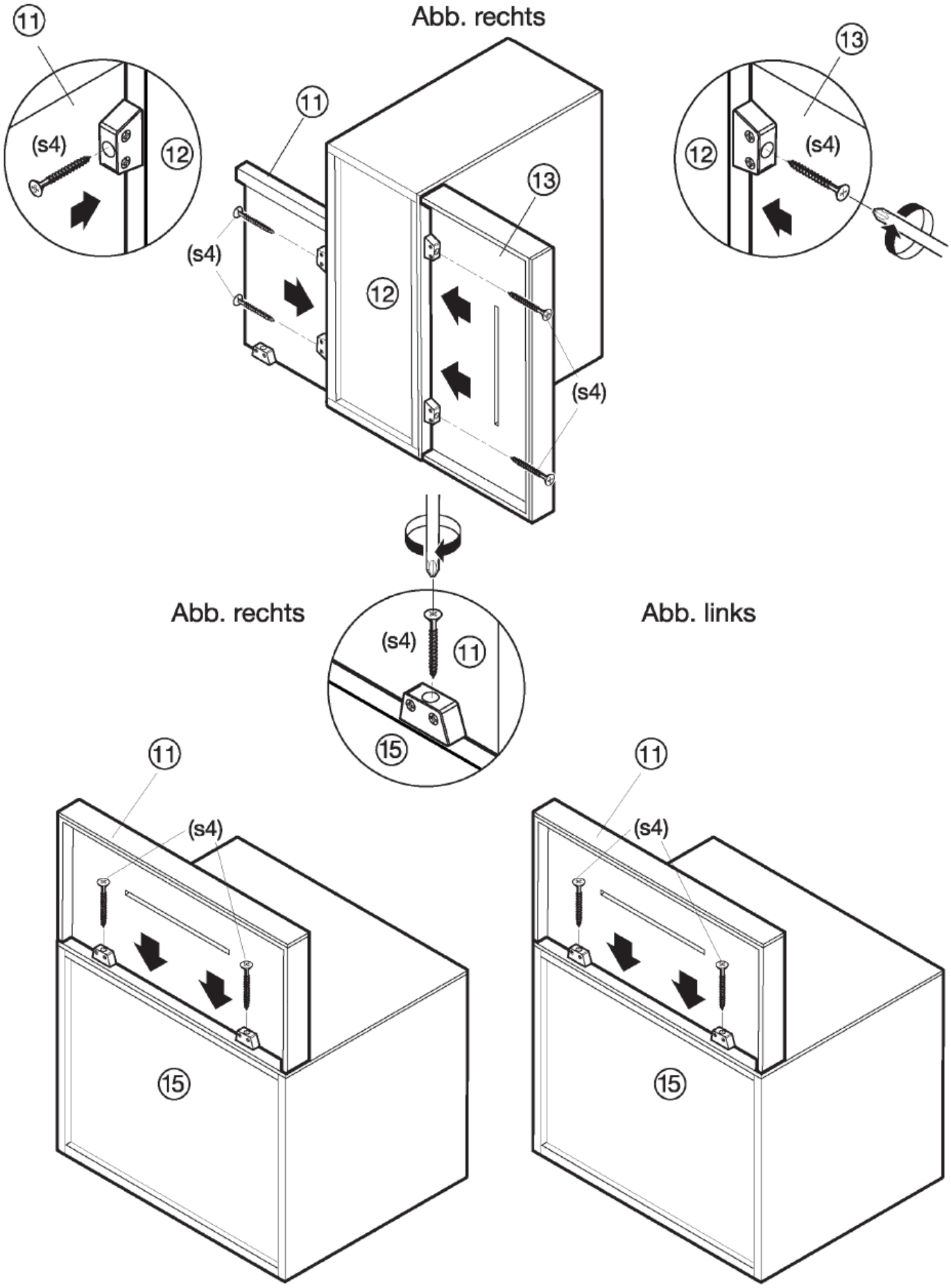

AUFBAU BETTANLAGE WSM 2800

Bettanlage mit Konsolen

Bettanlage mit Konsolen und Bettschubkästen

① Bettrückwandpaneel

⑪ Paneel (rechts / links)

⑫ Konsole

⑬ Sockel

⑮ Konsole

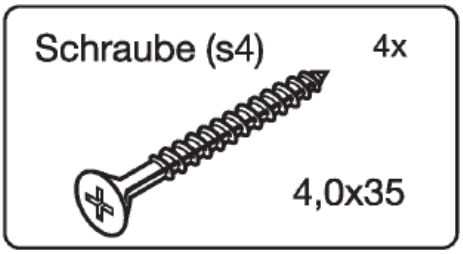

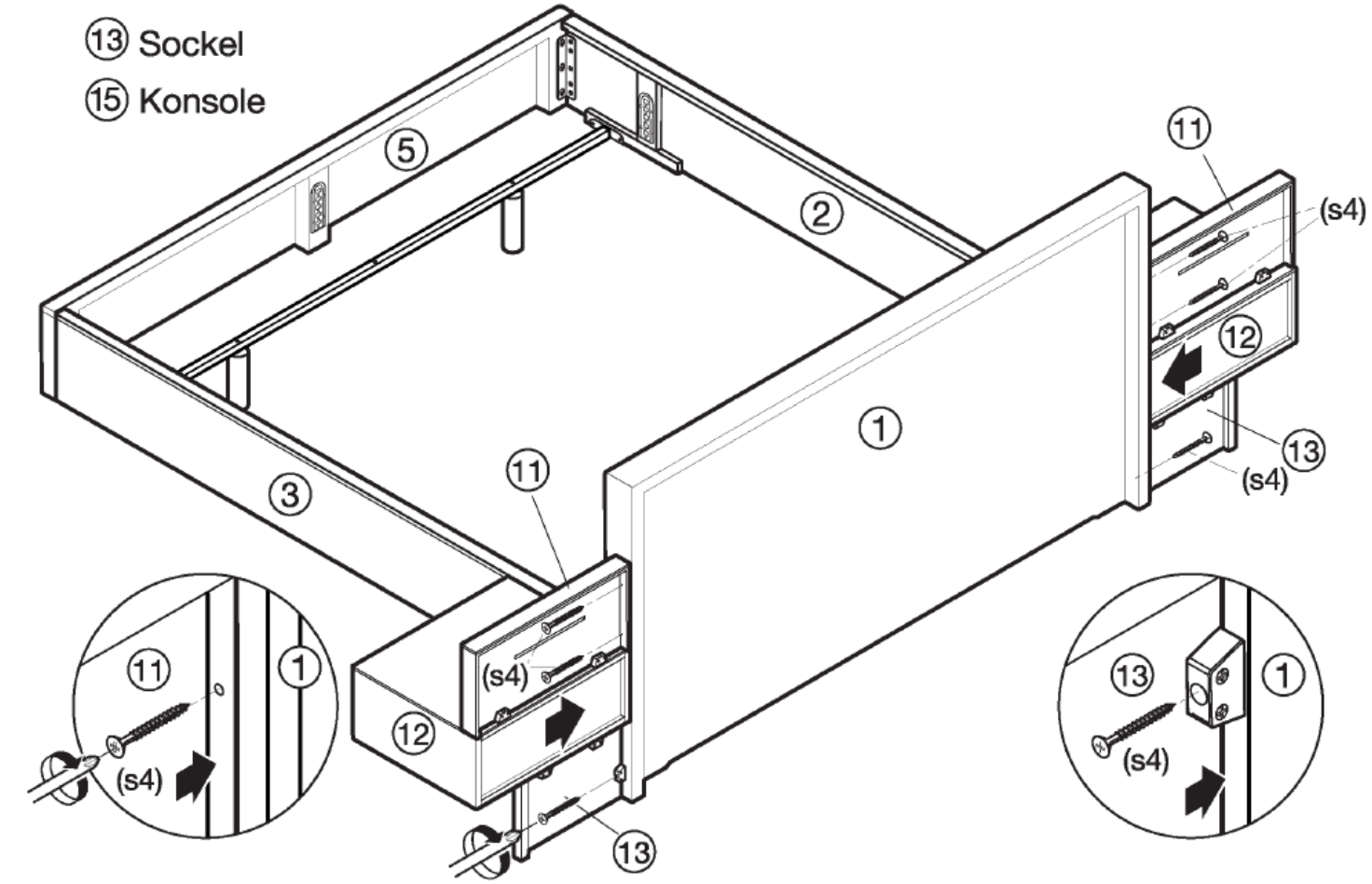

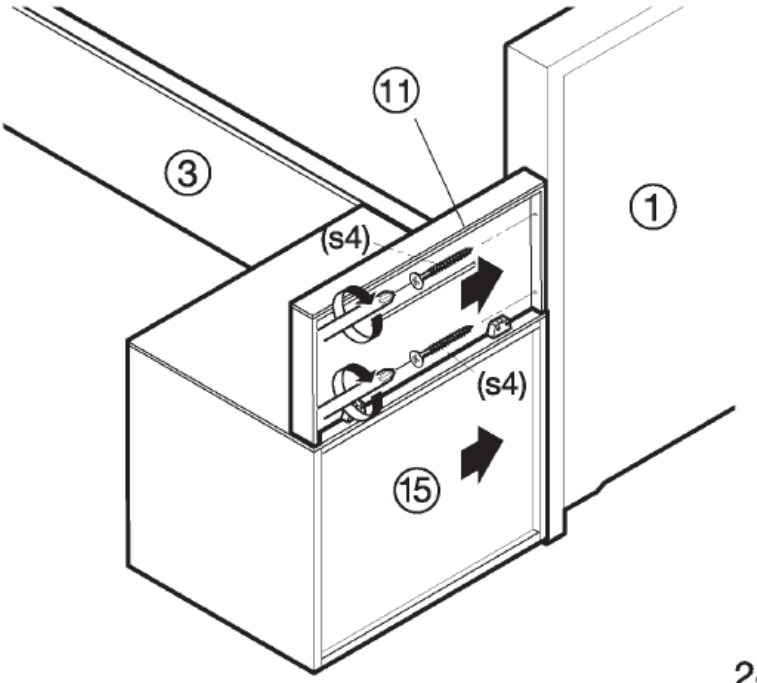

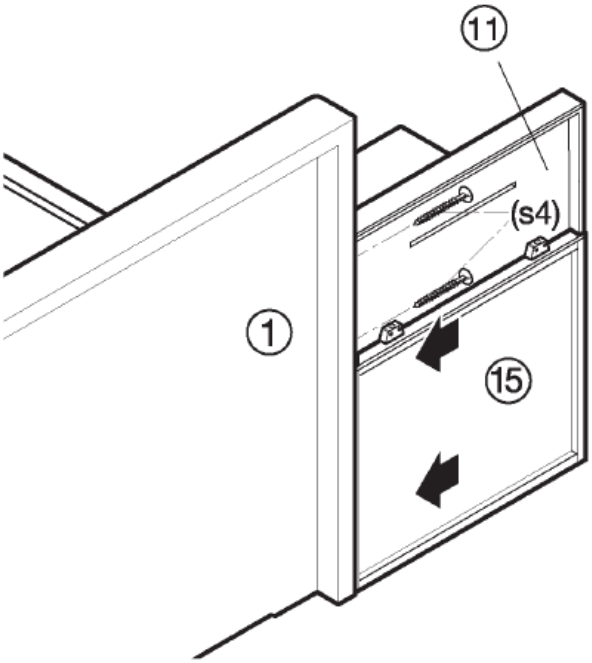

AUFBAU BETTANLAGE WSM 2800

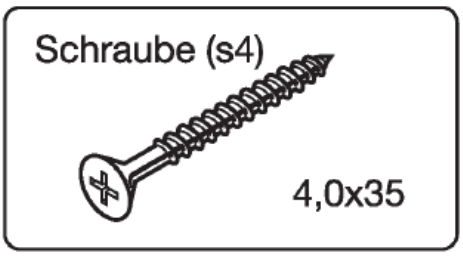

Bettanlage mit Konsolen

Bettanlage mit Konsolen und Bettschubkästen

⑫ Konsole

(s4)

(s4)

BETTMITTELBALKEN BETTANLAGE WSM 2800

Bettanlage mit Konsolen

Bettanlage mit Konsolen und Bettschubkästen

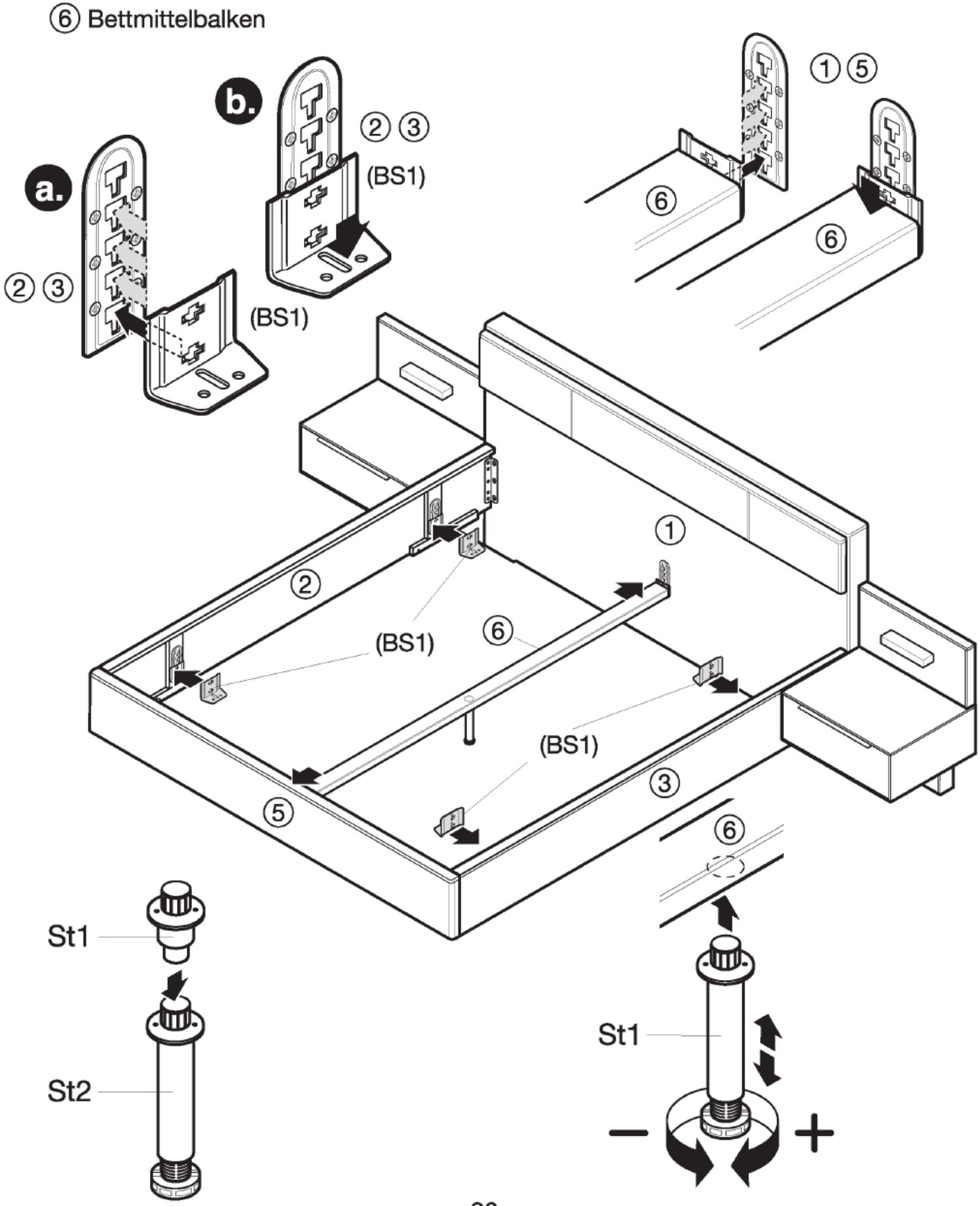

Bettanlage mit Konsolen

Bettanlage mit Konsolen und Bettschubkästen

⑭ Bettschubkasten

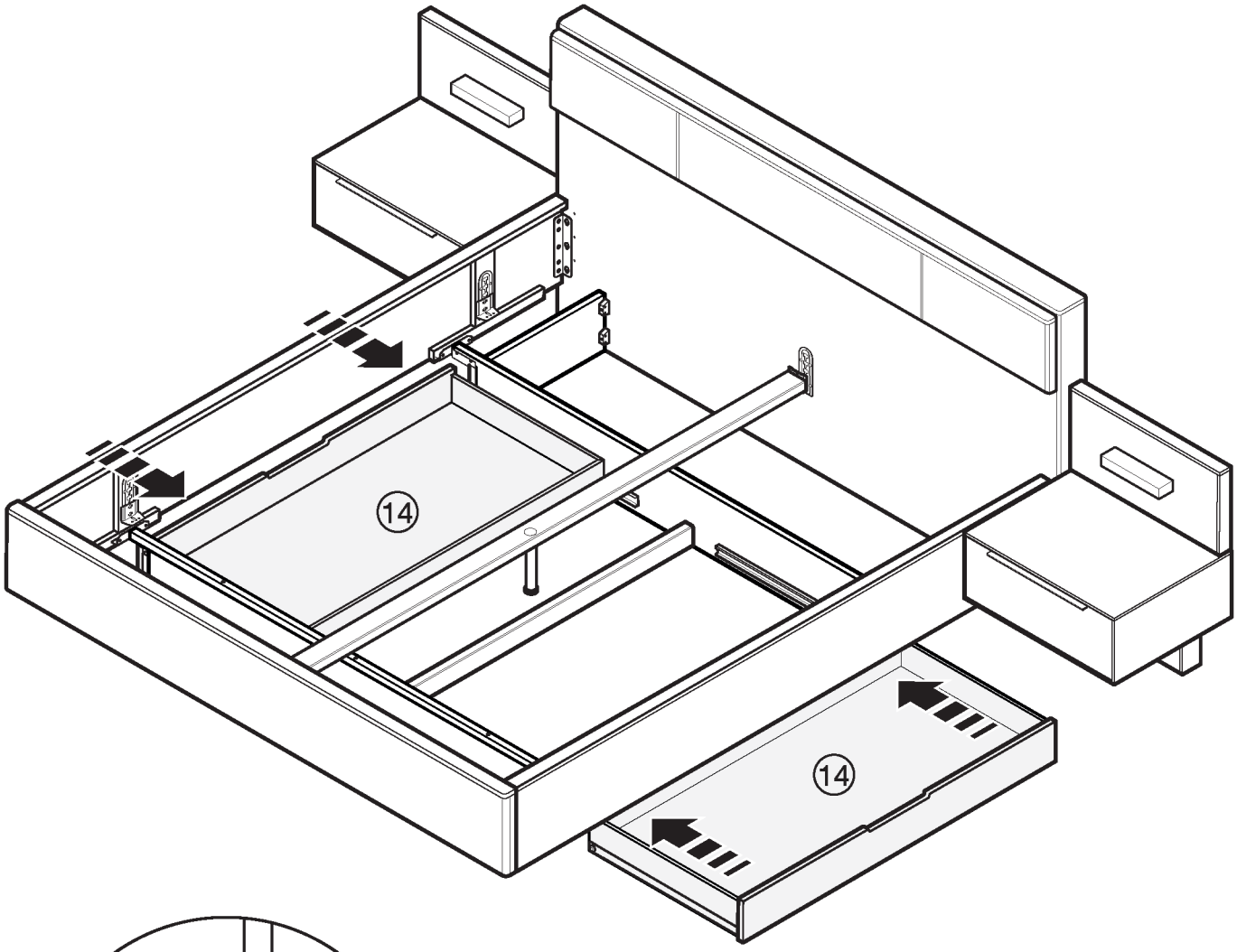

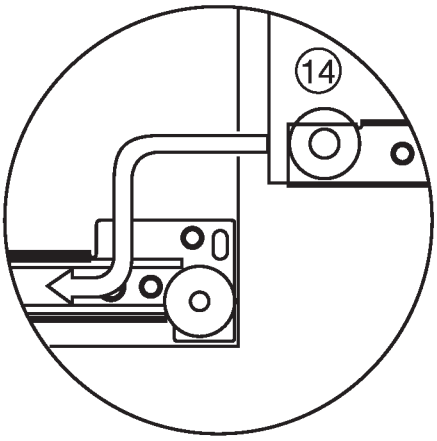

U