WÖSTMANN®
SCHLAFRAUM

MONTAGEANLEITUNG

Ausgabe 2021.1

DREHTÜRENSCHRÄNKE

Montageanleitung verbleibt beim Kunden. Bitte aufbewahren!

SZ Wöstmann Schlafraumsysteme GmbH
Kolbeplatz 10 | D-33330 Gütersloh | Internet: www.woestmann.info | e-Mail: info@woestmann.info
Technische Änderungen vorbehalten.

WSM 2800

U

INHALTSANGABE PROGRAMM WSM 2800

Drehtürenschränke - Schranksystem

Wichtige Hinweise / Pflegehinweise	3-4
Zubehör LED-Beleuchtung (optional)	5
Schranksystem Übersicht	6-8
Schranksystem Übersicht mit Innenbeleuchtung	9-10
Installationshinweise LED-Innenbeleuchtung	11-12
Beschlagteile Übersicht	13
Aufbau Korpus-Elemente Drehrürenschränke	14-21
Kippsicherung Drehrürenschränke	22
Einlegeböden und Kleiderastangen	23
Passepartout (optional mit oder ohne LED-Stabbeleuchtung)	24-25
Kranz (optional mit oder ohne LED-Stabbeleuchtung)	26-27
Vormontage Drehtüren	28-29
Drehtüren einbau	30-32
Drehtüren ausbau / einbau	33
Drehtüren ausrichten / Scharniereinstellung	34

Für die Montage benötigen Sie:

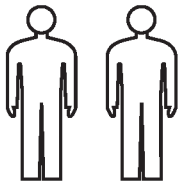

2 Personen.

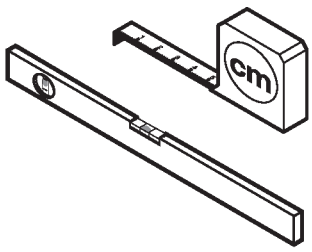

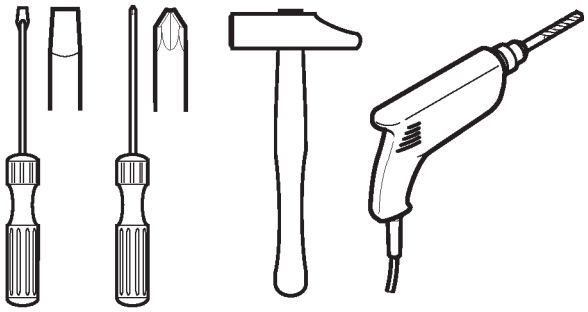

Technische Änderungen vorbehalten.

Stand 27.02/2021 A20210230.0V ©H-HUYER

WICHTIGE HINWEISE

Liebe Kundin, lieber Kunde,

herzlichen Glückwunsch- Sie haben sich für ein qualitativ hochwertiges Möbelstück entschieden. Beachten Sie bitte nachfolgende Hinweise, die zur sachgerechten Nutzung des neuen Möbels erforderlich sind. Diese Anleitung bitte aufbewahren.

- Bitte lesen Sie diese Montageanweisung vor der Montage Ihrer Möbel aufmerksam durch um dementsprechend nach den Montageschritten zu verfahren. Wir können für Ihre Montagefehler leider keine Haftung übernehmen!

- Sachgerechter Transport, Aufbau, Anschluss und Einweisung durch autorisiertes Fachpersonal garantieren Ihnen den hohen Gebrauchs- und Funktionsnutzen. Einwandfreie Möbelfunktionen sind nur bei lot- bzw. waagerechter Aufstellung und exakten Beschlageinstellungen gewährleistet.

- Legen Sie bitte die Möbelteile auf einen weichen Untergrund - so vermeiden Sie Kratzer!

- Verwenden Sie bitte nur die beigefügten Beschläge bzw. Einzelteile entsprechend den vorgesehenen Montageschritten!

- Die Beschlagtechnik und Verbindugssysteme sind wartungsfrei. Nach Veränderungen des fachgerechten Montagezustands besteht die Sorgfaltspflicht zur Nachjustierung.

- Elektronische Bauteile sind nach den gültigen Normen von VDE, CE, MM gefertigt, es gelten die relevanten Einbauvorschriften, Sicherheitshinweise und Bedienungsanweisungen der Gerätehersteller. Die von uns eingesetzten LED-Leuchtmittel sind fest verbaut und nicht austauschbar, aber diese Leuchtmittel sind sparsam und haben eine sehr lange Lebensdauer. Bitte immer auch beim anschließen der LED-Beleuchtungen die Max. Trafo- Leistung (Trafo-Überlastung) beachten. Die LED-Beleuchtungen dürfen nicht zugestellt / zugehängt werden. (Hitzestau vermeiden)

- Die von uns eingesetzten Lacke und Beizen entsprechen den Anforderungen der DIN EN71 Teil 3. (Migration bestimmter Elemente - Sicherheit von Kinderspielzeug!)

- Grundsätzlich sollten alle Verschmutzungen und Flüssigkeiten (z. B. Getränke) sofort mit einem leicht feuchten Tuch abgewischt werden. Vermeiden Sie Spülmittel mit bleichenden Zusätzen wie z. B. Zitrone und verwenden Sie keine Flüssigkeitsreiniger, Putzmittel oder Scheuerpulver, da diese die Oberfläche beschädigen könnten.

- Glasflächen nur mit heißen Wasser befeuchteten Lappen reinigen. Keine Haushalts-, Glasreiniger oder Spülmittel verwenden!

- Werden Betriebs-, Bedienungs- oder Wartungsanweisungen nicht befolgt, Änderungen an den Produkten vorgenommen, Teile ausgewechselt oder Verbrauchsmaterialien verwendet, die nicht den Originalspezifikationen entsprechen, so entfällt jede Gewährleistung.

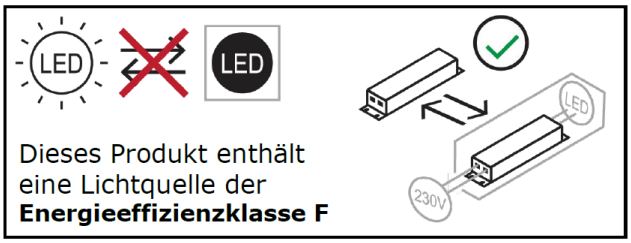

PFLEGE- UND GEBRAUCHSANLEITUNG

Massivholz-Möbel von Wöstmann Markenmöbel

Unsere Massivholz-Möbel zeichnen sich nicht nur durch ihre Qualität, sondern auch durch ihre äußerst leichte Handhabung in der Pflege aus. Damit Sie lange Jahre Freude an Ihren neuen Wohnmöbeln haben, geben wir Ihnen nachfolgend einige praktische Hinweise zur Pflege der Möbel…

[Oberflächenpflege]

Unsere Massivholz-Möbel sind äußerst pflegeleicht, und wir empfehlen Ihnen, die Oberfläche nur mit einem weichen Staubtuch oder einem leicht feuchten Tuch zu reinigen. Verwenden Sie bitte keine Microfasertücher oder Schmutzradierer, die feinste Partikel enthalten und so die Oberfläche Ihrer Möbel beschädigen könnten. Verwenden Sie außerdem keine Möbelpflegemittel oder Scheuermittel, die die Oberfläche angreifen könnten. Farbveränderungen und Fleckenbildung könnten die Folge sein.

Die Möbel benötigen keine besondere Pflege und auch keine Nachbehandlung. Die Oberfläche ist für den täglichen Gebrauch geeignet und bedarf auf Dauer keiner zusätzlichen Behandlung. Grundsätzlich sollten alle Verschmutzungen und Flüssigkeiten (z. B. Getränke) sofort mit einem leicht feuchten Tuch abgewischt werden. Vermeiden Sie Spülmittel mit bleichenden Zusätzen wie z. B. Zitrone und verwenden Sie keine Flüssigreiniger, Putzmittel oder Scheuerpulver, da diese die Oberfläche beschädigen könnten.

[Raumklima]

Ein ideales Raumklima für Mensch und Inventar besteht bei einer **Temperatur von 19 - 23°C** sowie einer **Luftfeuchtigkeit von 45 - 55%**. Für Massivholz-Möbel ist das ideale Raumklima von hoher Bedeutung. Holz ist ein natürlicher Werkstoff, der ständig Feuchtigkeit, je nach Feuchtigkeitsgehalt der Raumluft, aufnimmt und wieder abgibt. Werden die Möbel über längere Zeit einer höheren oder niedrigeren Luftfeuchtigkeit ausgesetzt, „wächst“ oder „schrumpft“ das Holz, es verzieht sich verstärkt, und Risse können sich bilden. Besonders bei Neubauten ist auf die Luftfeuchtigkeit zu achten und diese ggf. durch entsprechendes Lüften zu senken. Wir empfehlen deshalb ein Thermometer und Hygrometer zu nutzen, damit Sie lange Freude an Ihren Möbeln haben.

[Lichteinwirkung]

Sonnenlicht und auch Kunstlicht verändert die Oberfläche und bleicht die Farbe des Holzes aus. Je nach Holzart und Lichtbefall können die Möbel heller oder dunkler werden. Eine absolute Lichtechtheit gibt es nicht, deshalb sollten Sie Ihre Möbel möglichst keiner direkten oder starken Sonnenstrahlung aussetzen.

[Massivholz – ein Unikat der Natur]

Das Einmalige und Faszinierende an massivem Holz ist, dass jedes verarbeitete Teil in Wuchs und Struktur ein anderes Erscheinungsbild aufweist. Feine Äste, Verwachsungen und Einläufe zeugen von der Ursprünglichkeit des Holzes. Keine Tür, kein Schubkasten und keine Seite gleicht der anderen; jedes Möbel ist ein Unikat, so wie es in der Natur nur einmal gewachsen ist.

[Toleranzen]

Auch bei industriell hergestellten Möbeln entsteht vieles in Handarbeit. Für sämtliche Arten der Herstellung gilt: Toleranzen (Abweichungen) bei Möbeln sind fertigungstechnisch nicht zu vermeiden. Die Angaben sind grundsätzlich ungefähre Maße. Liegen die Abweichungen in Farbe, Maßen und Struktur innerhalb der nationalen und internationalen Norm, liegt kein Sachmangel vor. Vielmehr handelt es sich dabei um eine „warentypische Eigenschaft“. (Quelle: RAL GZ 430)

Wir bedanken uns für Ihre
Aufmerksamkeit und wünschen
Ihnen viel Freude mit Ihrem
Wöstmann Markenmöbel.

ZUBEHÖR LED-BELEUCHTUNG

LED 6-FACH VERTEILER
Art.-NR.: 506287

LED-Trafo-2fach
Sec.: 12VDC
Max.1,5A,15W
Art.-NR.: 20 EBL 591

LED-Trafo-2fach
Sec.: 12VDC
Max.2,5A,30W
Art.-NR.: 20 EBL 592

LED-Trafo-2fach
Sec.: 12VDC
Max.2,5A,60W
Art.-NR.: 20 EBL 593

LED-Funk-Empfänger
4 Ausgänge
Sec.: 12VDC
Max.:30W / 60W
Art.-NR.: 80115

4-Kanal Handsender
Art.-NR.: 8255

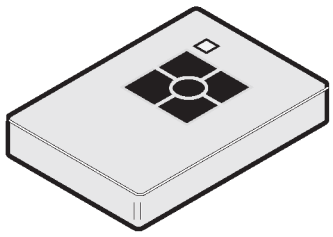

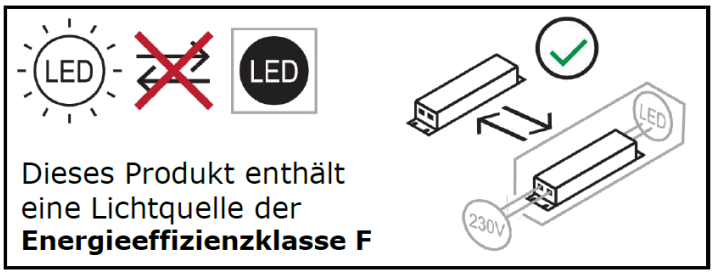

Dieses Produkt enthält
eine Lichtquelle der
Energieeffizienzklasse F

WSM 2800 SCHRANKSYSTEM ÜBERSICHT

Type
6002

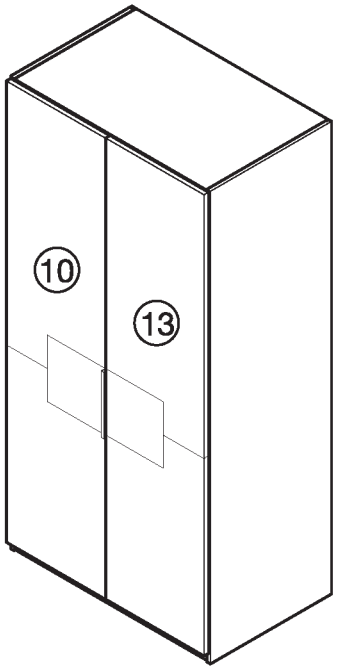

Type
6003

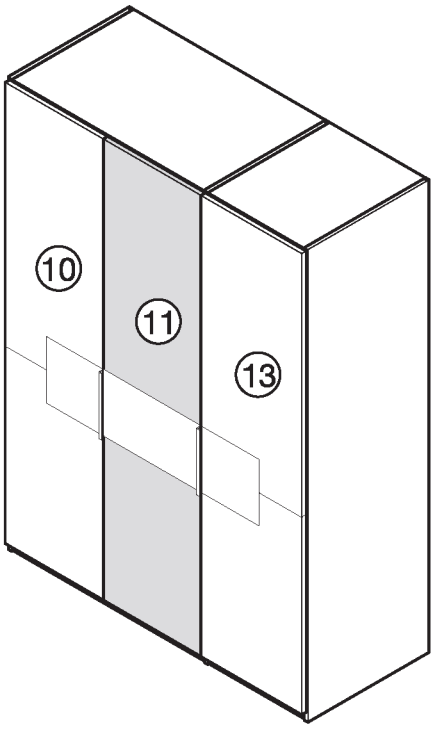

Type
6004

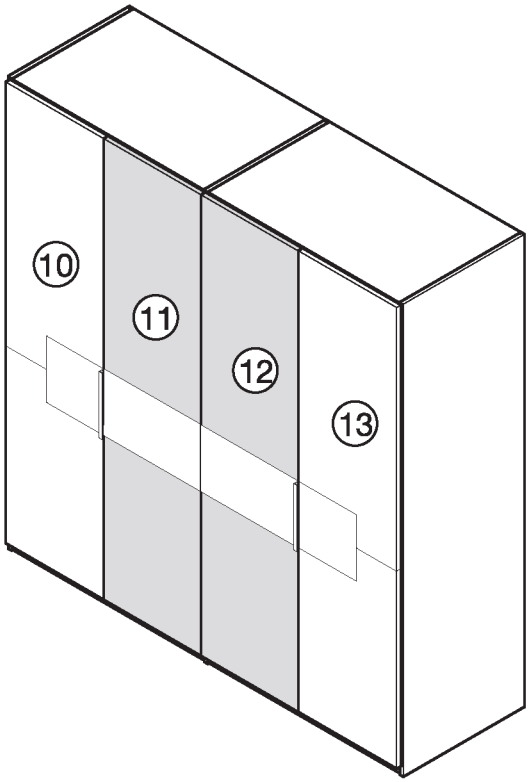

⑩ Tür (links)
⑪ Tür (Mitte rechts)
⑫ Tür (Mitte links)
⑬ Tür (rechts)

Type

6002

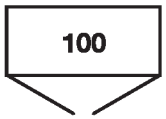

6003

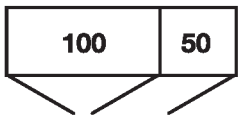

6004

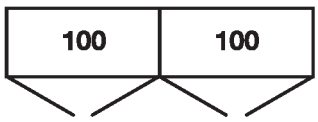

WSM 2800 SCHRANKSYSTEM ÜBERSICHT

Type
6005

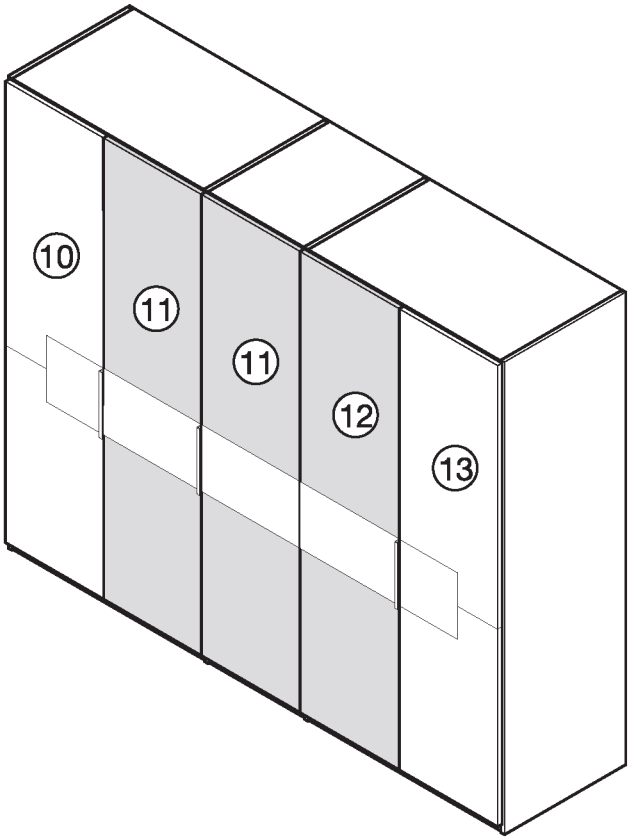

Type
6006

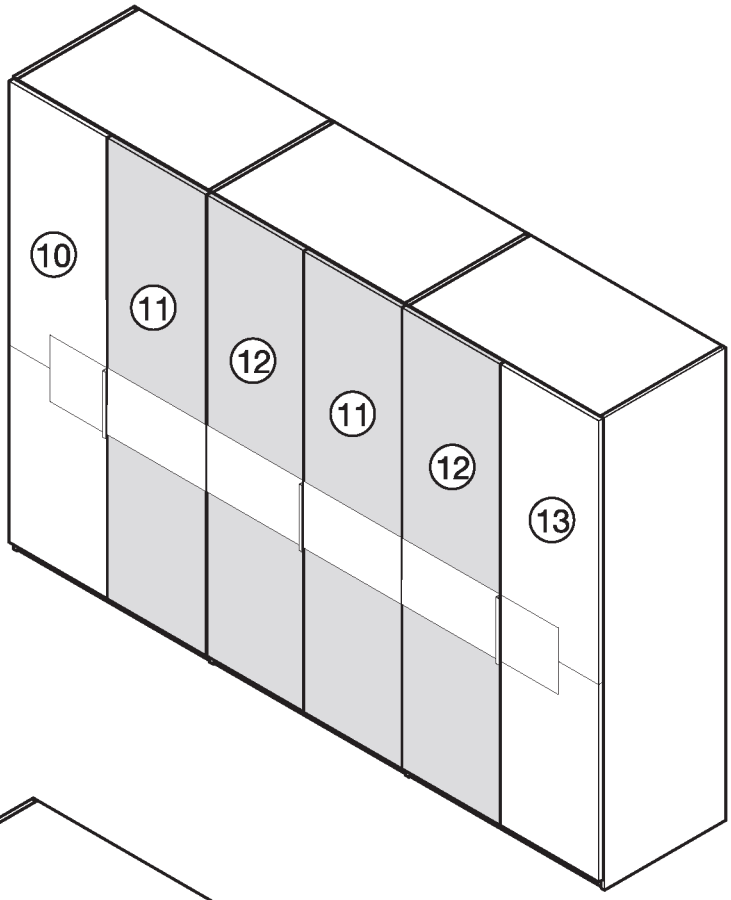

Type
6007

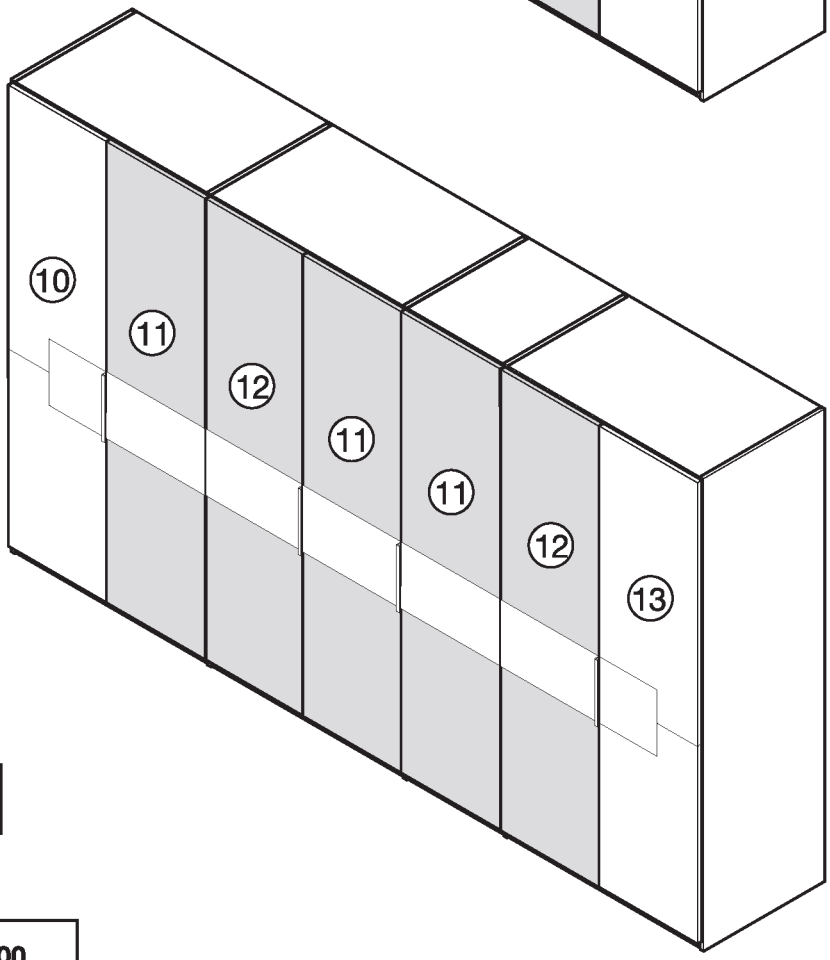

⑩ Tür (links)
⑪ Tür (Mitte rechts)
⑫ Tür (Mitte links)
⑬ Tür (rechts)

Type

6005

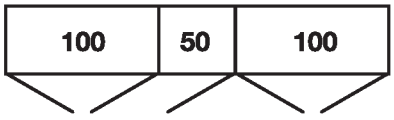

6006

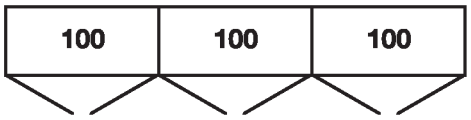

6007

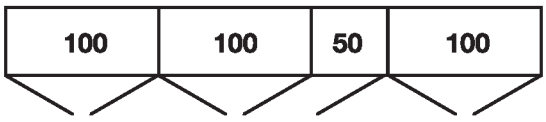

WSM 2800 SCHRANKSYSTEM ÜBERSICHT

① Sockelboden (50 / 100)
② Aussenseite (links)
③ Rückwand (50 / 100)
④ Mittelseite
⑤ Aussenseite (rechts)
⑥ E-Boden (50 / 100)
⑦ E-Boden (mit Kleiderstange)
⑧ Kleiderstange (50 / 100)
⑨ Oberboden (50 / 100)
⑩ Tür (links)
⑪ Tür (Mitte re.)
⑫ Tür (Mitte li.)
⑬ Tür (rechts)

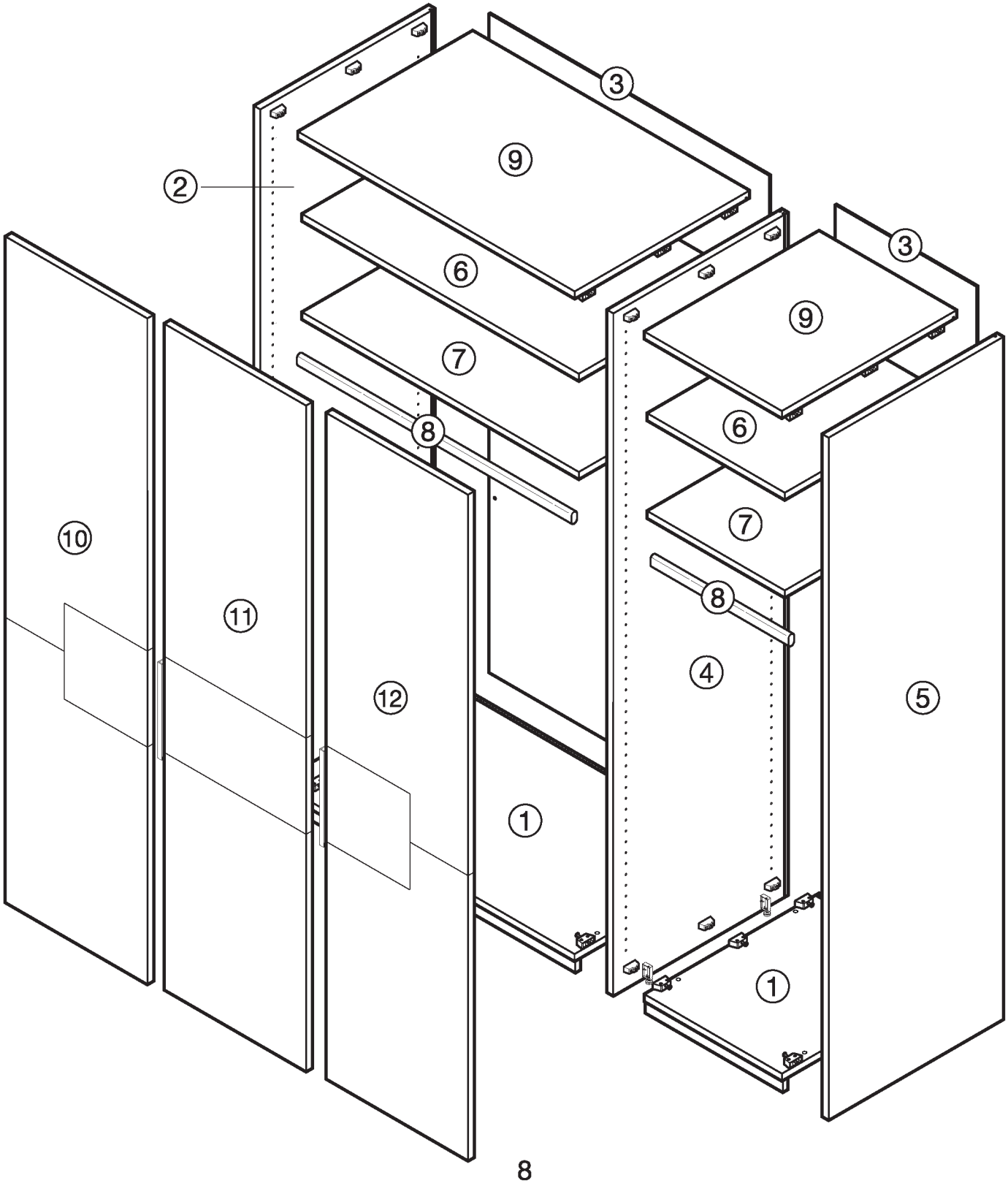

WSM 2800 SCHRANKSYSTEM ÜBERSICHT

Schranksystem mit Innenbeleuchtung

④ ⑤ Mit Innenbeleuchtung

⑨ Oberboden mit Sensor (A)

Ⓐ Sensor

Beispiel
Type 6006

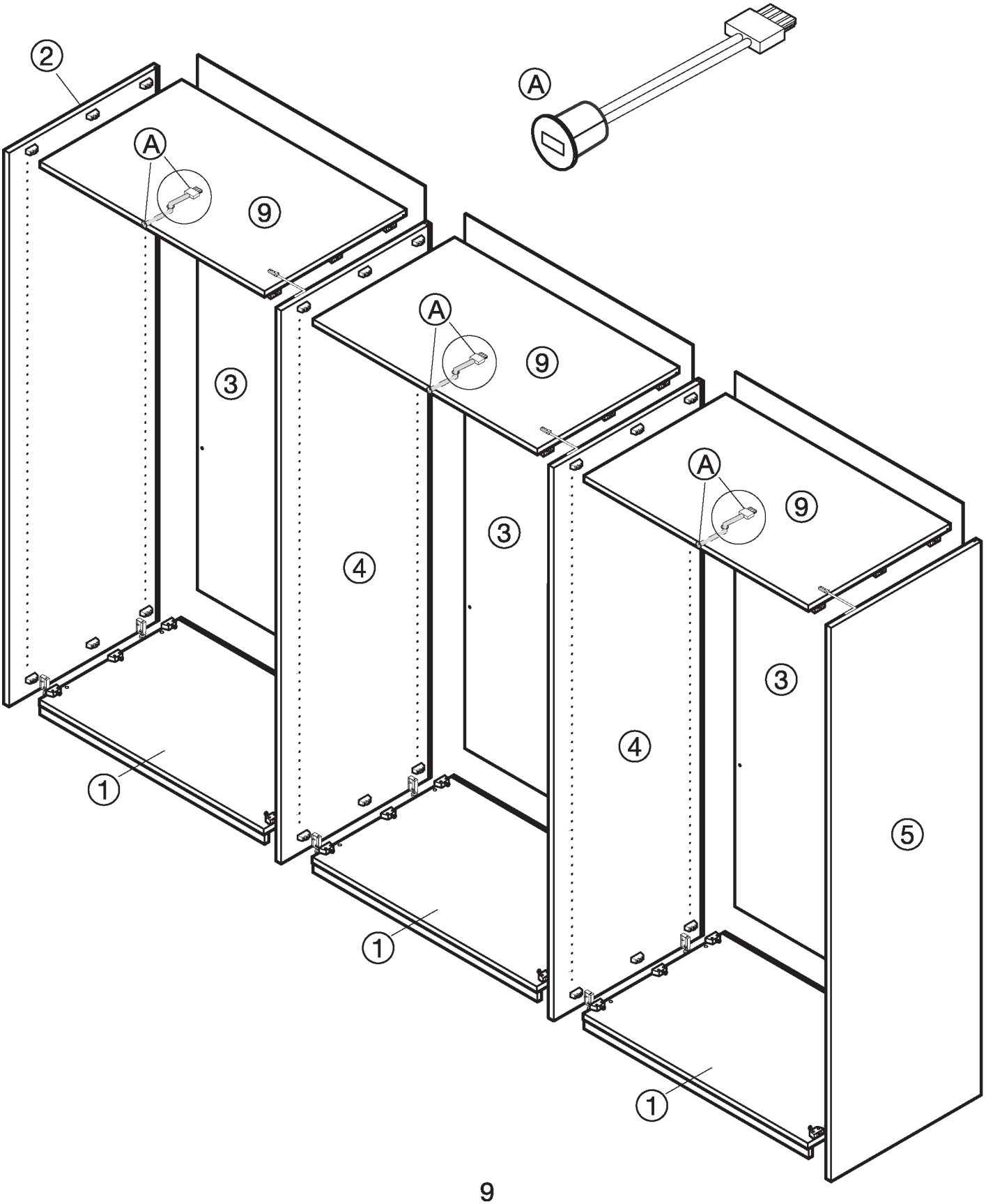

Schranksystem mit Innenbeleuchtung

④ ⑤ Mit Innenbeleuchtung

⑨ Oberbodenboden mit Sensor (A)

Ⓑ Transistor

Ⓒ LED-Trafo

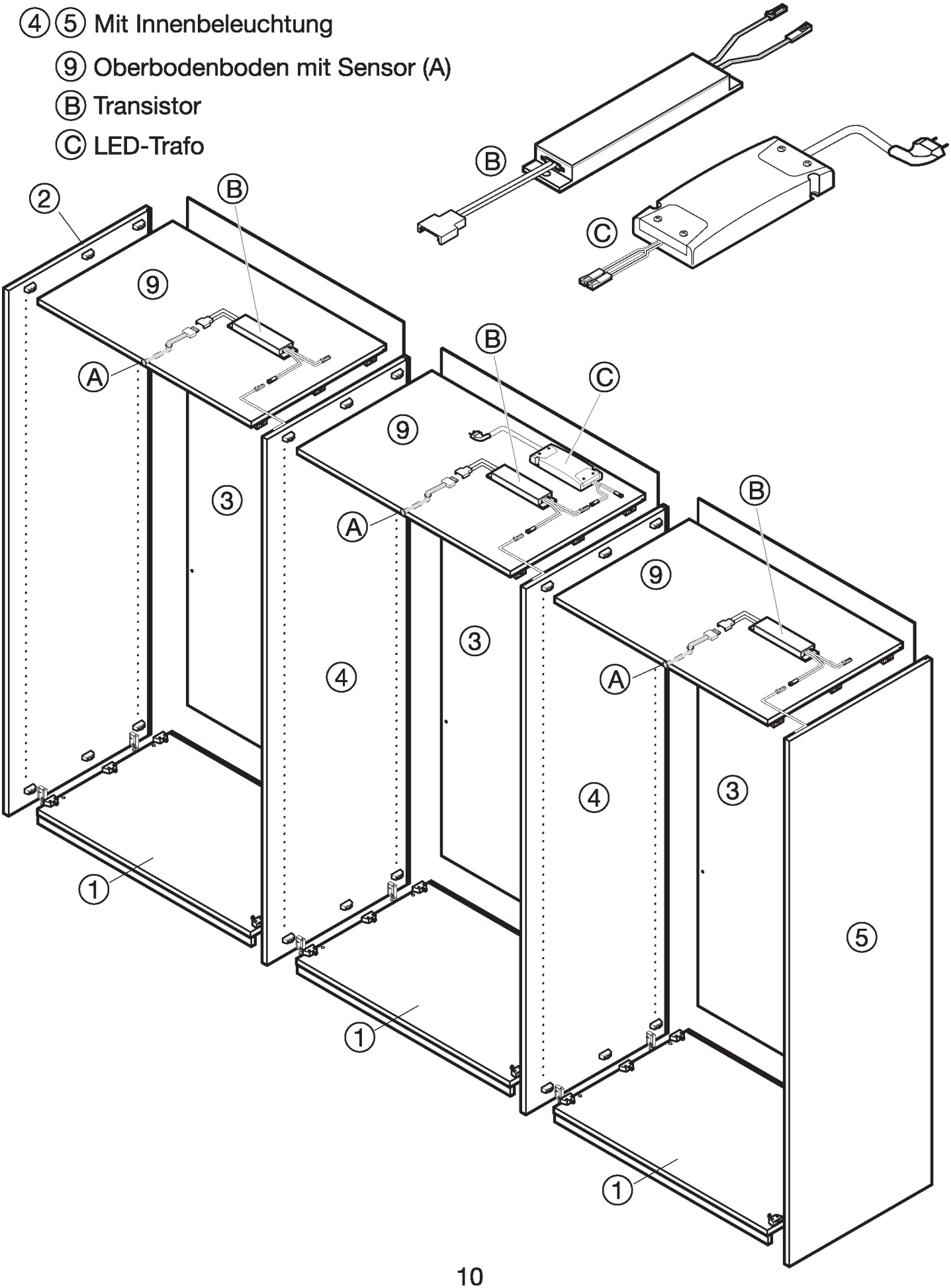

LED-INNENBELEUCHTUNG

Beim anschließen der Beleuchtung immer die Trafo Max. Leistung beachten!

④ Mittelseite mit Innenbeleuchtung

⑤ Aussenseite (rechts) mit Innenbeleuchtung

Watt pro Beleuchtung
14,7 W
Innenbeleuchtung
Art.: 033137

Watt pro Beleuchtung
16,3 W
Innenbeleuchtung
Art.: 045010-V0001945

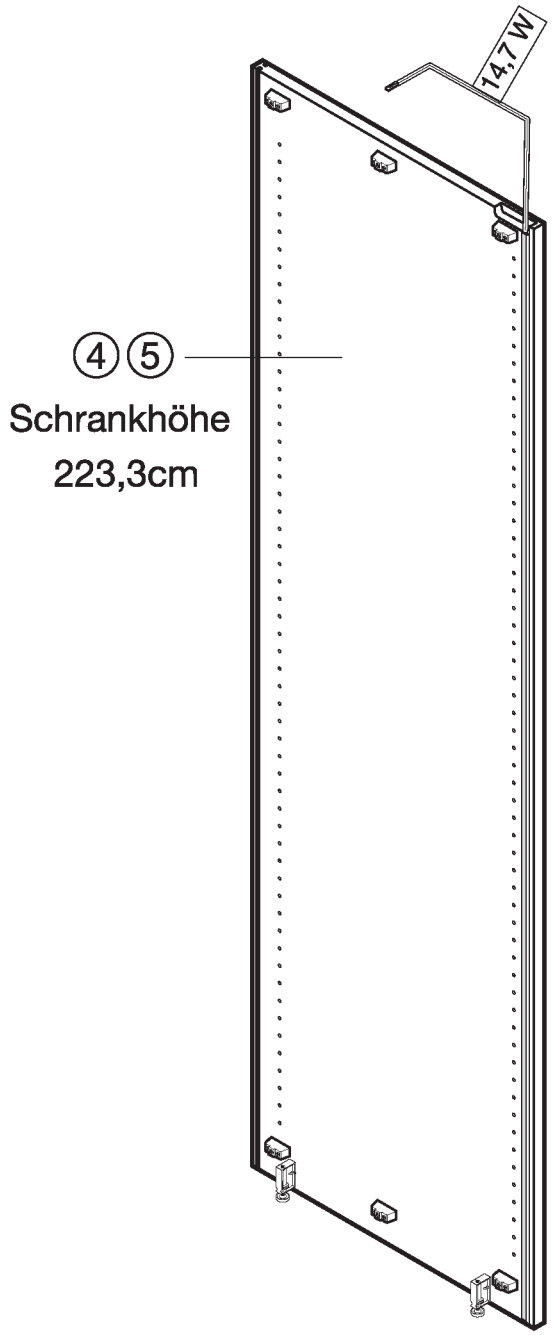

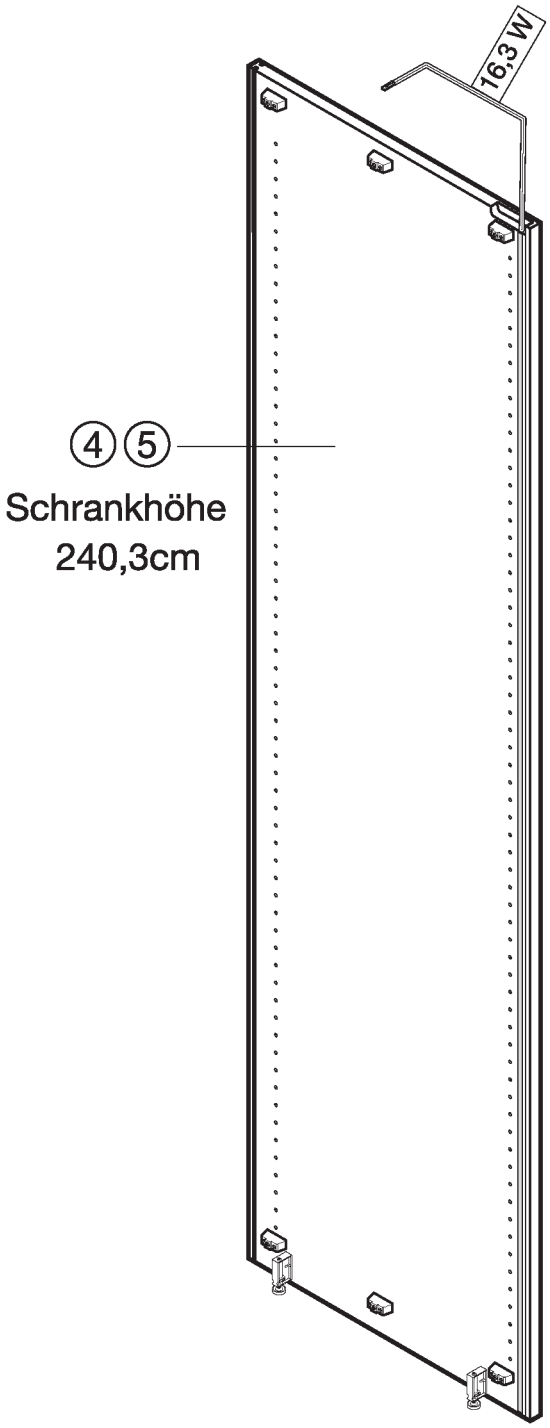

LED-INNENBELEUCHTUNG

Beim anschließen der Beleuchtung immer die Trafo Max. Leistung beachten!

④ ⑤ Mit Innenbeleuchtung

⑨ Oberbodenboden mit Sensor (A)

Ⓑ Transistor

Ⓒ LED-Trafo

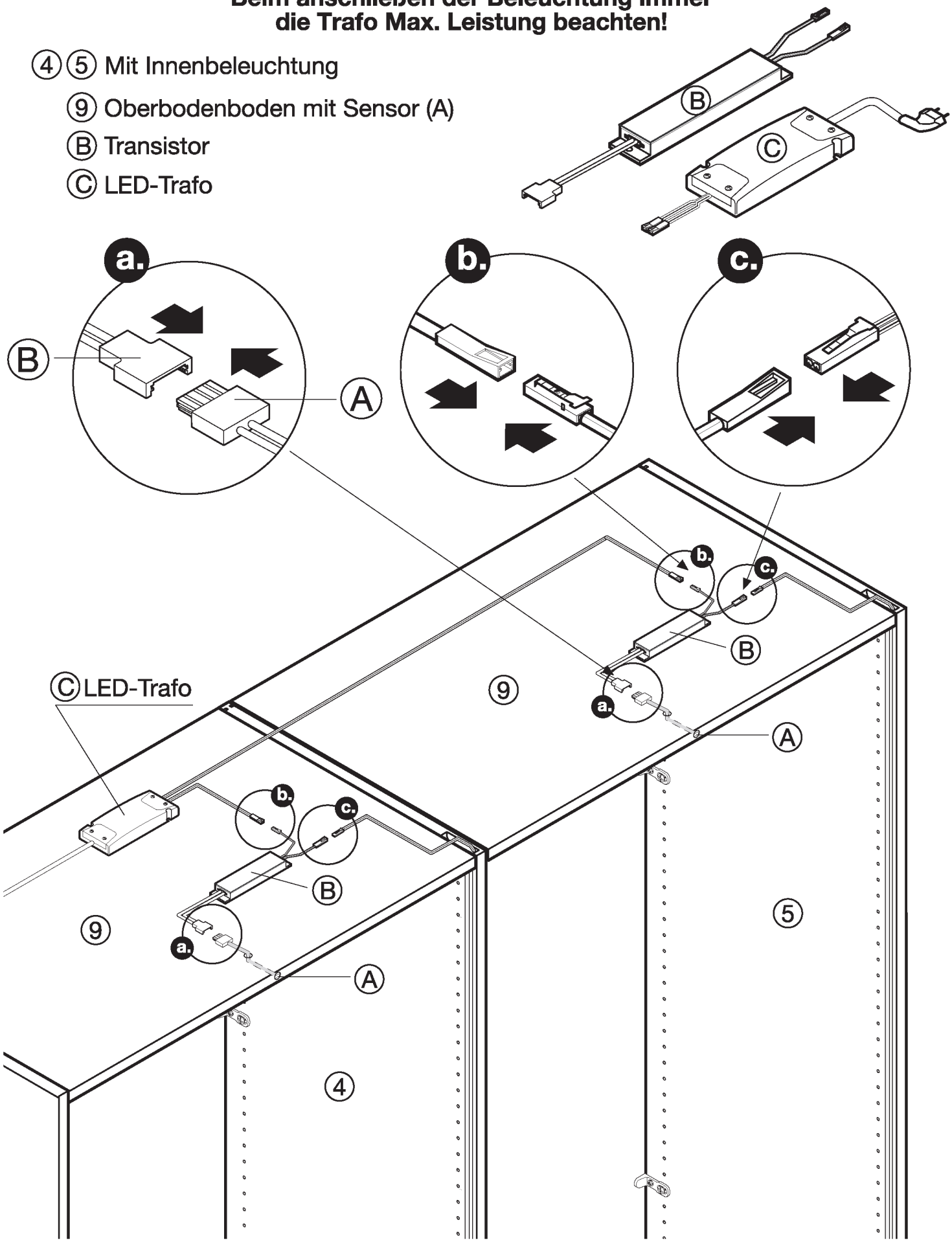

BESCHLAGETEILE ÜBERSICHT

Schranksystem WSM 2800

Folgende Beschlagteile werden benötigt:

Höhenversteller (SV)
(für Sockel)

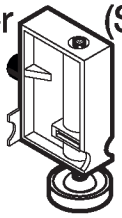

Art.-NR.: 20 EBS 703

Rückwandverbinder (RV)

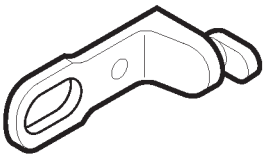

Art.-NR.: 20 EBS 702

Schraube (S1)
Rückwandverbinder

6,3x11

Art.-NR.: 00 ESS 62 11Z

Schraube (S2)
Rückwandverbinder

3,5x15

Art.-NR.: 00 ESS 3515B

Bodenträger (BT)

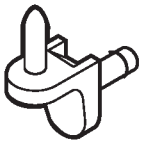

Art.-NR.: 20 EBS 704

Schraube (s4)
4,0x35

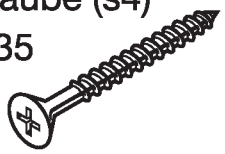

Art.-NR.: 90 EBB 907B

Stangenlager (SL)

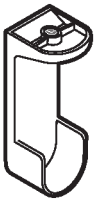

Art.-NR.: 20 EBS 700B

Schraube (S3)
Stangenlager
(SL)

M6x25

Abdeckkappe

Art.-NR.: 05 EBS 500

Schraube (S5)

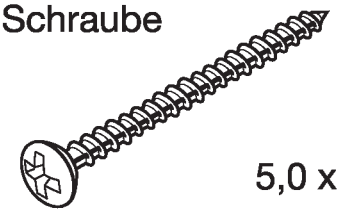

5,0 x 90

Mauerdübel (U8)

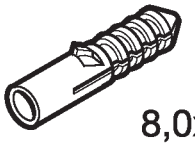

8,0x 40

Kippsicherung (SR1)
(Winkel)

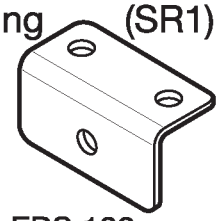

Art.-NR.: 20 EBS 122

Scharnier (TS)
(inkl. Montageplatte)

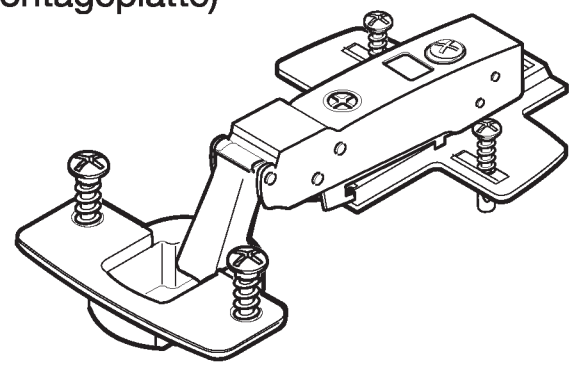

Art.-NR.: 00 ETB 724B

Türdaämpfer (BP)

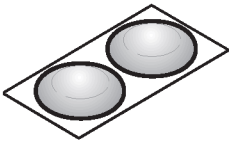

Abdeckkappe (Scharnier)

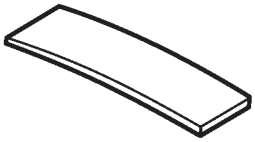

Art.-NR.: 00 ETB 997-B

AUFBAU KORPUS-ELEMENTE

Korpusseite und Sockel auf den engültigen Platz stellen und waagerecht ausrichten. (nach Aufbau nicht mehr verschieben).

Bei Schranksystem mit Innenbeleuchtung:
Elektroinstallation beachten! (siehe Seite 11-14.)

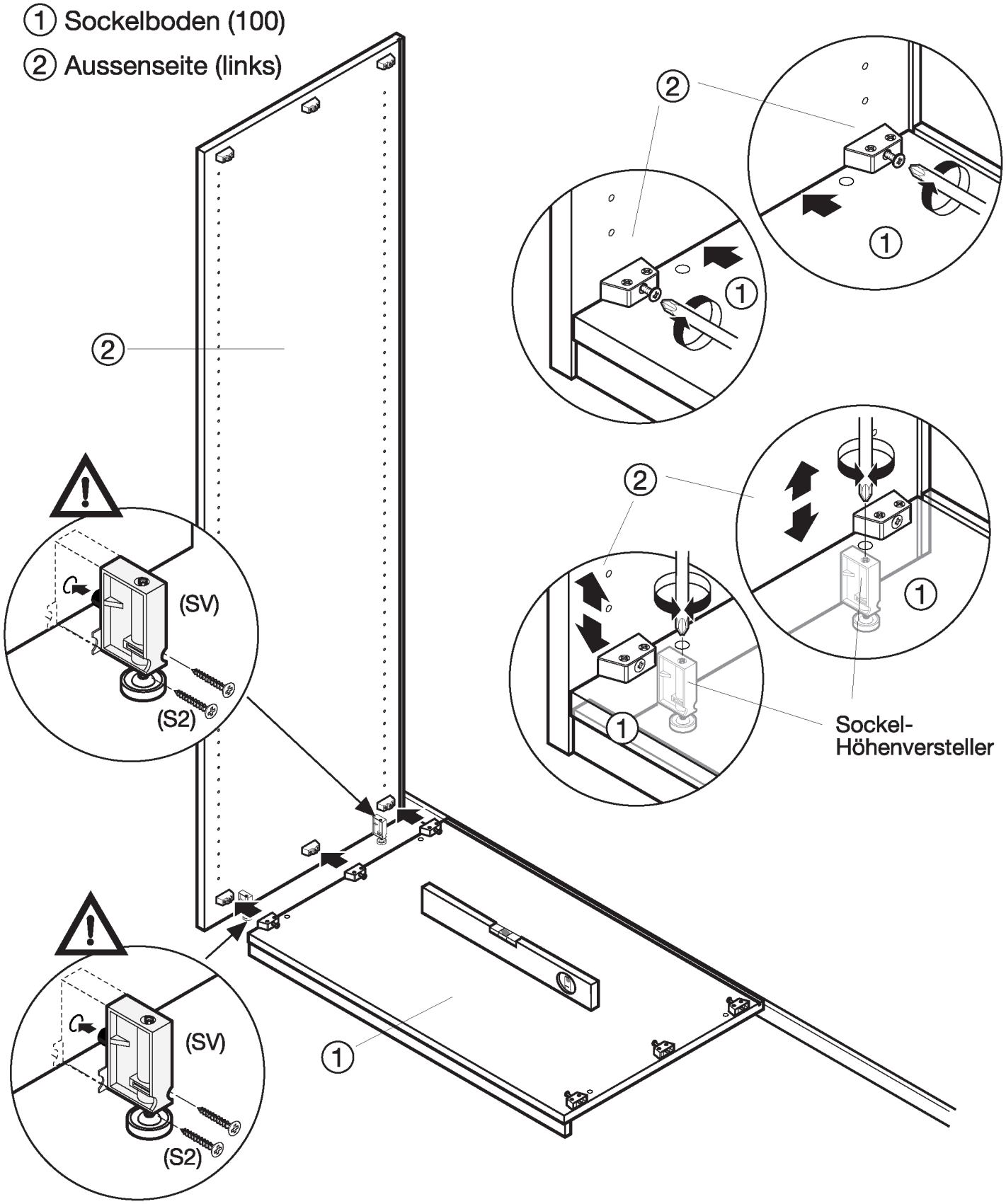

AUFBAU KORPUS-ELEMENTE

Rückwandverbinder (RV)

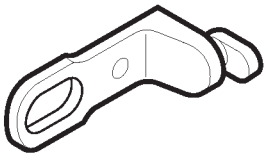

Schraube (S1)

6,3x11

Schraube (S2)

3,5x15

③ Rückwand (100)

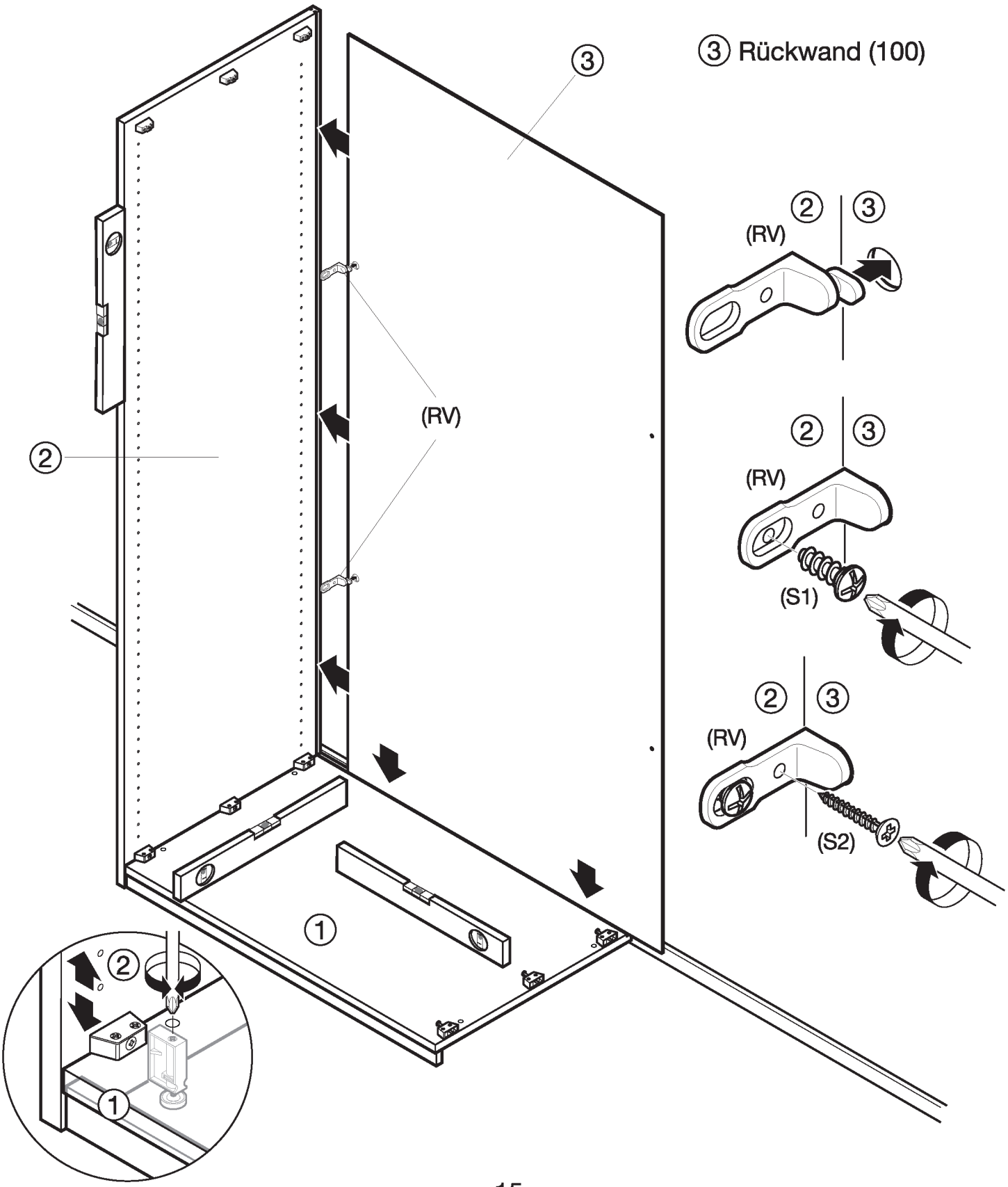

AUFBAU KORPUS-ELEMENTE

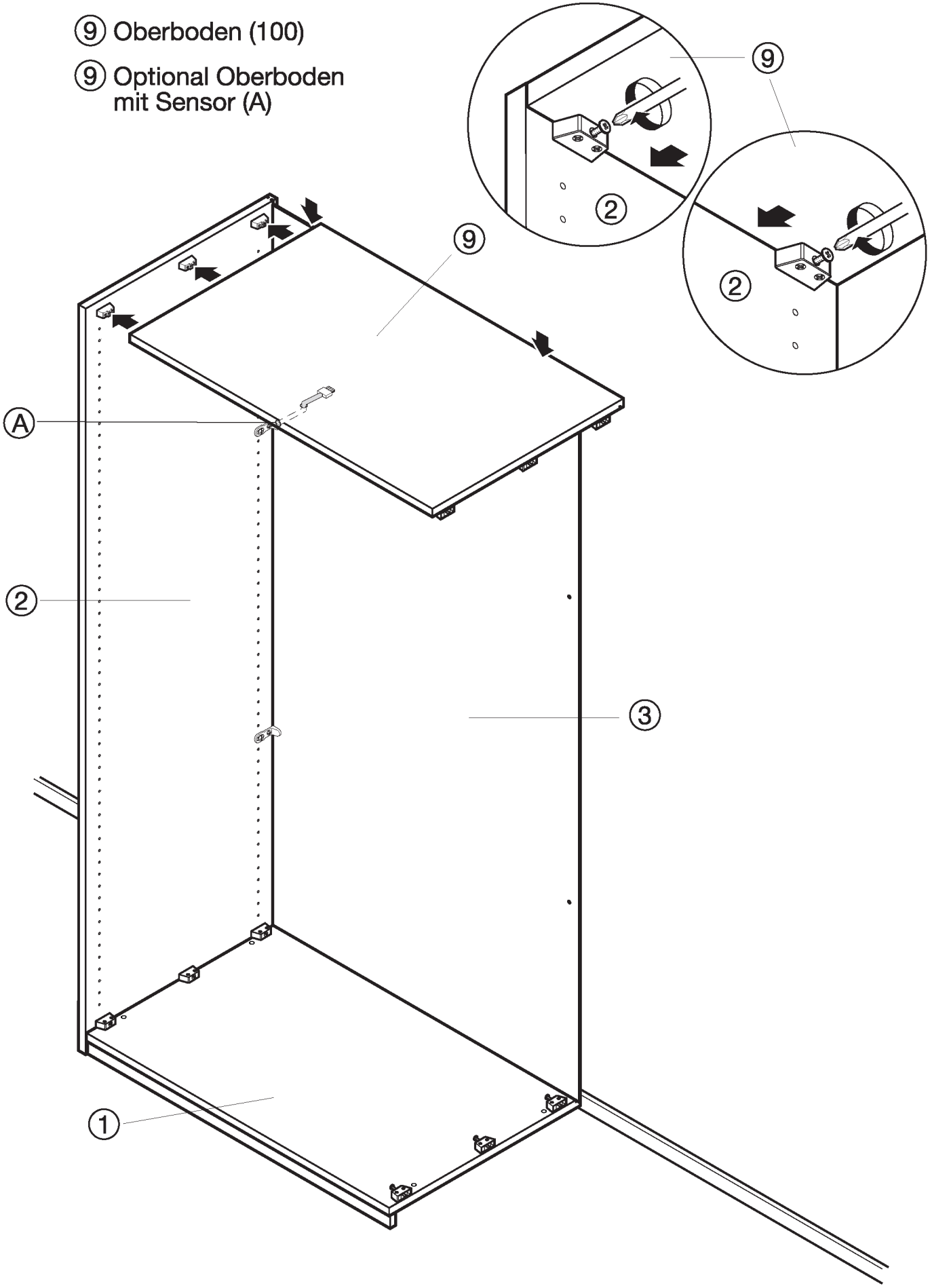

AUFBAU KORPUS-ELEMENTE

Rückwandverbinder (RV)

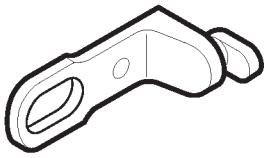

Schraube (S1)

6,3x11

Schraube (S2)

3,5 x15

④ Mittelseite
(Optional mit Innenbeleuchtung)

⑨
④

③
④
(RV)
(s2)
(S1)

④
①

(SV)
(S2)

⑨
②
③
④
(SV)
①

AUFBAU KORPUS-ELEMENTE

① Sockelboden (50 oder 100)

③ Rückwand (50 oder 100)

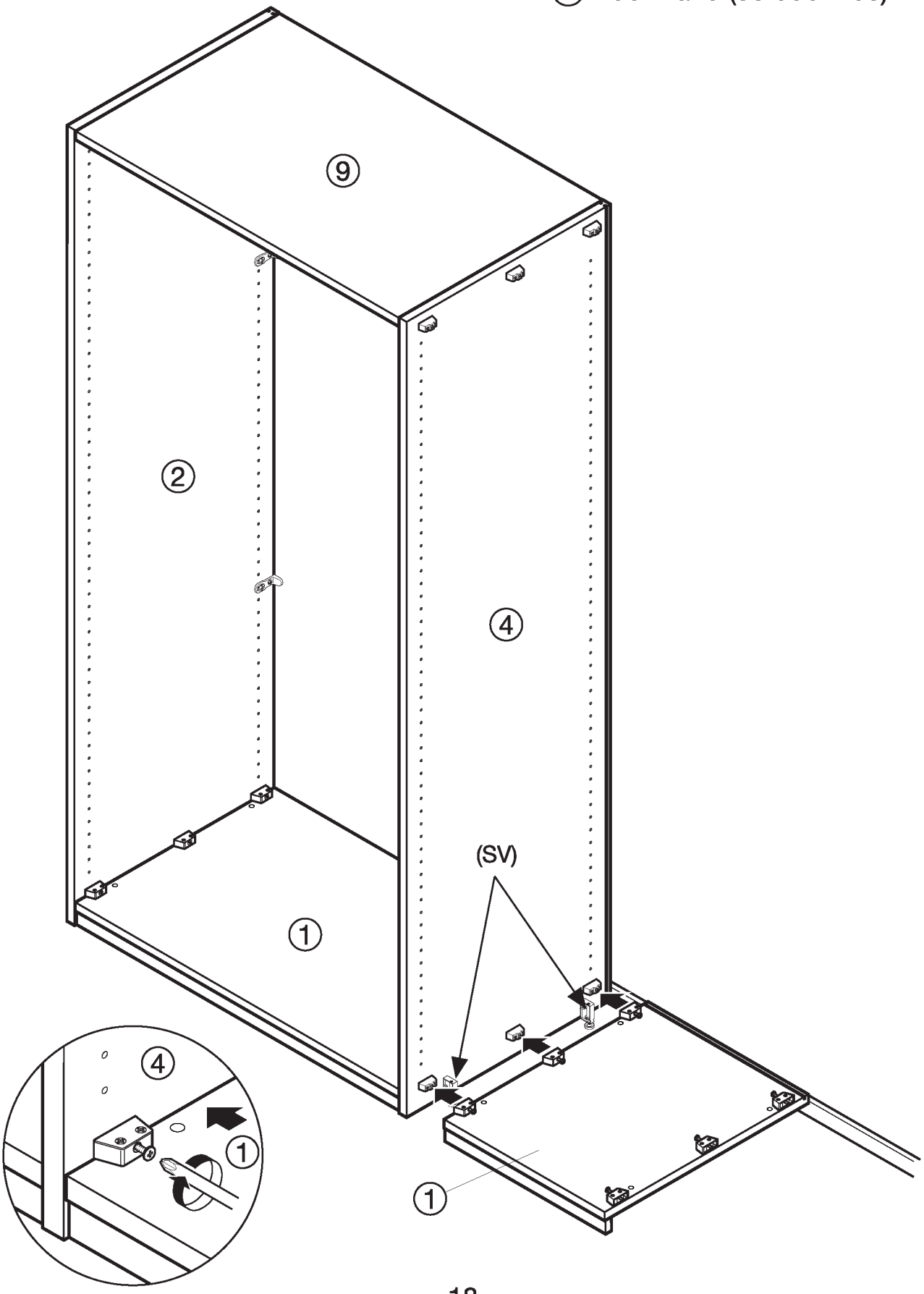

AUFBAU KORPUS-ELEMENTE

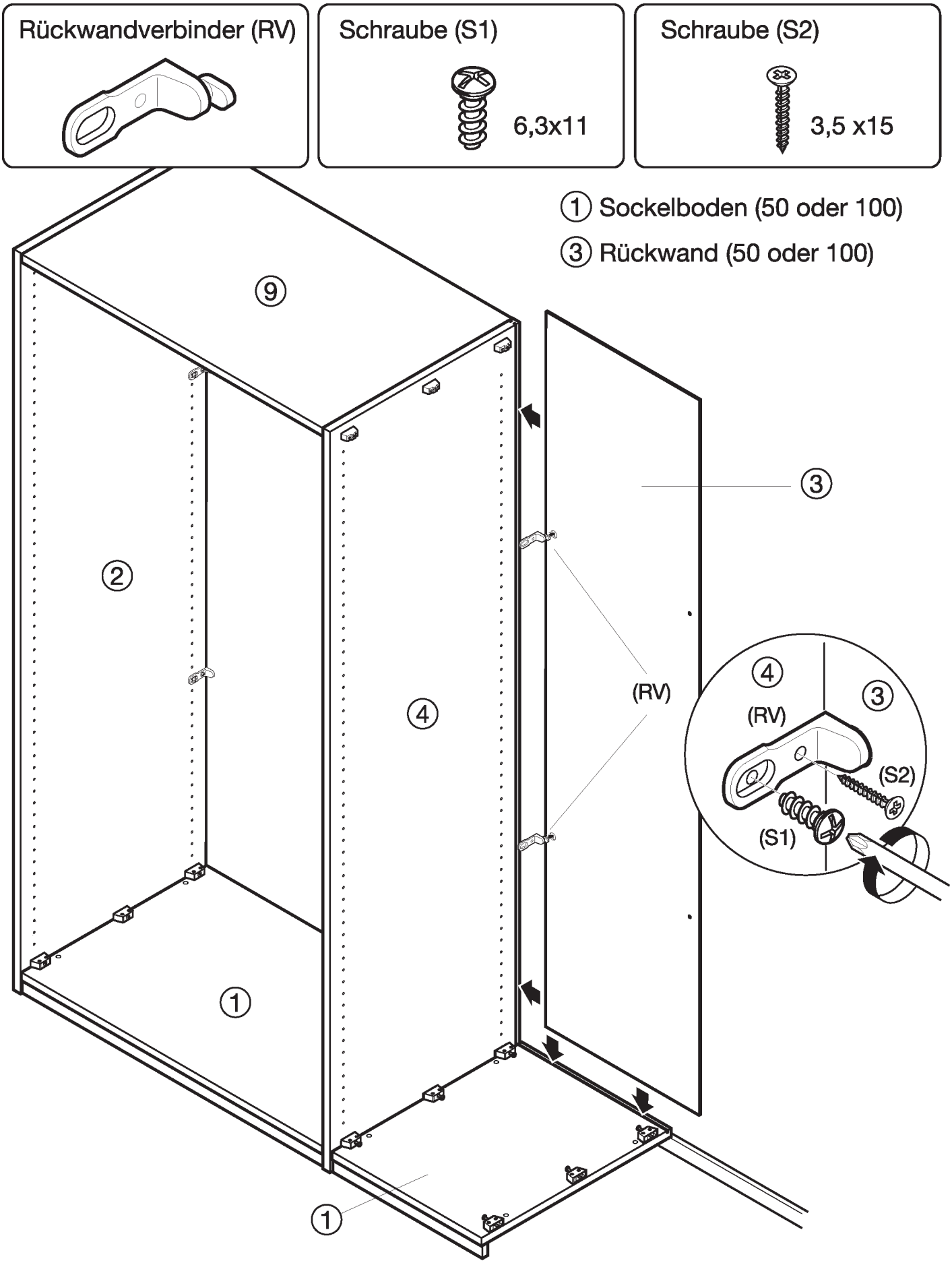

AUFBAU KORPUS-ELEMENTE

⑨ Oberboden (50 / 100) Optional Oberboden mit Sensor (A)

④ Mittelseite (Optional mit Innenbeleuchtung)

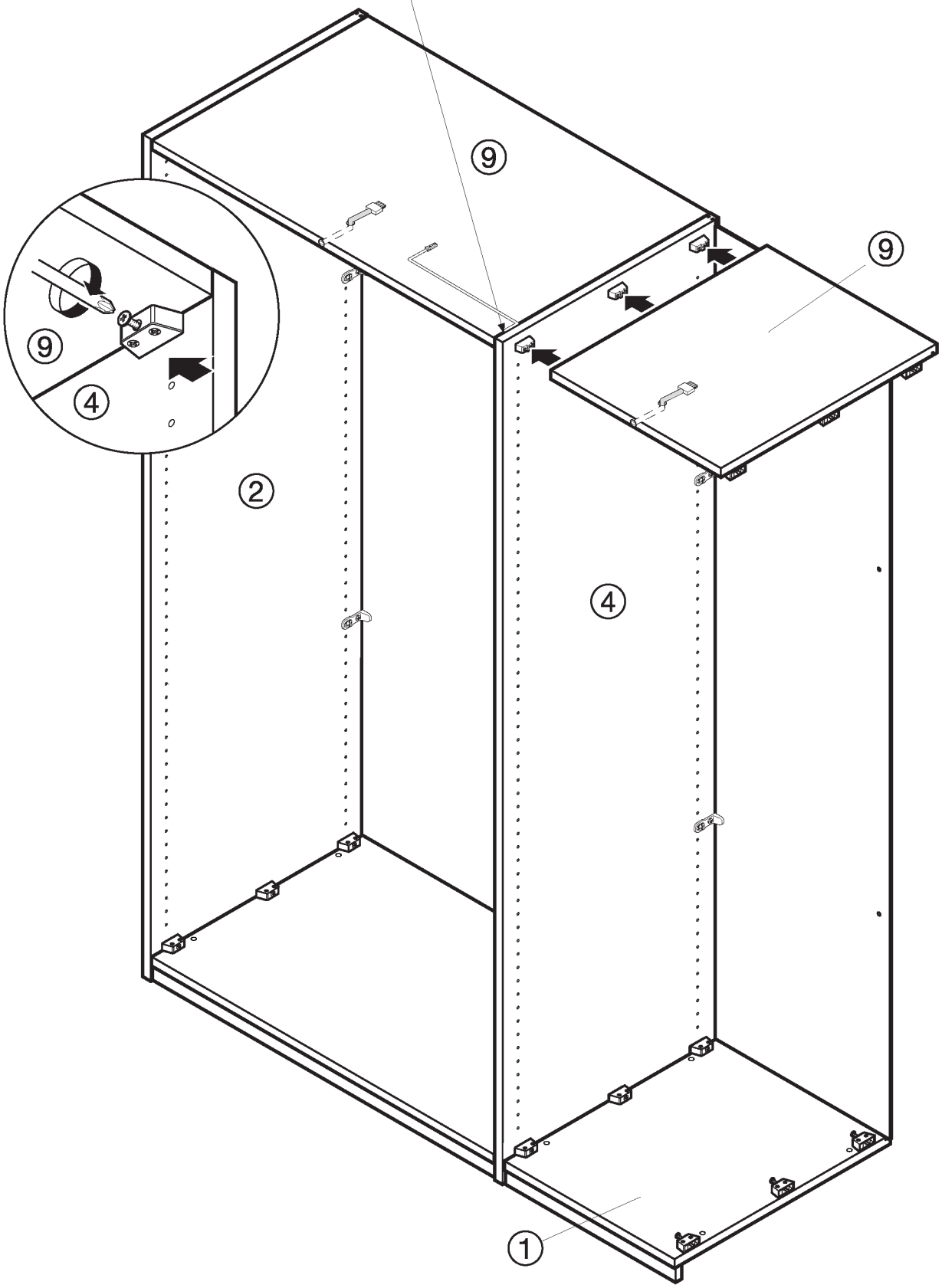

AUFBAU KORPUS-ELEMENTE

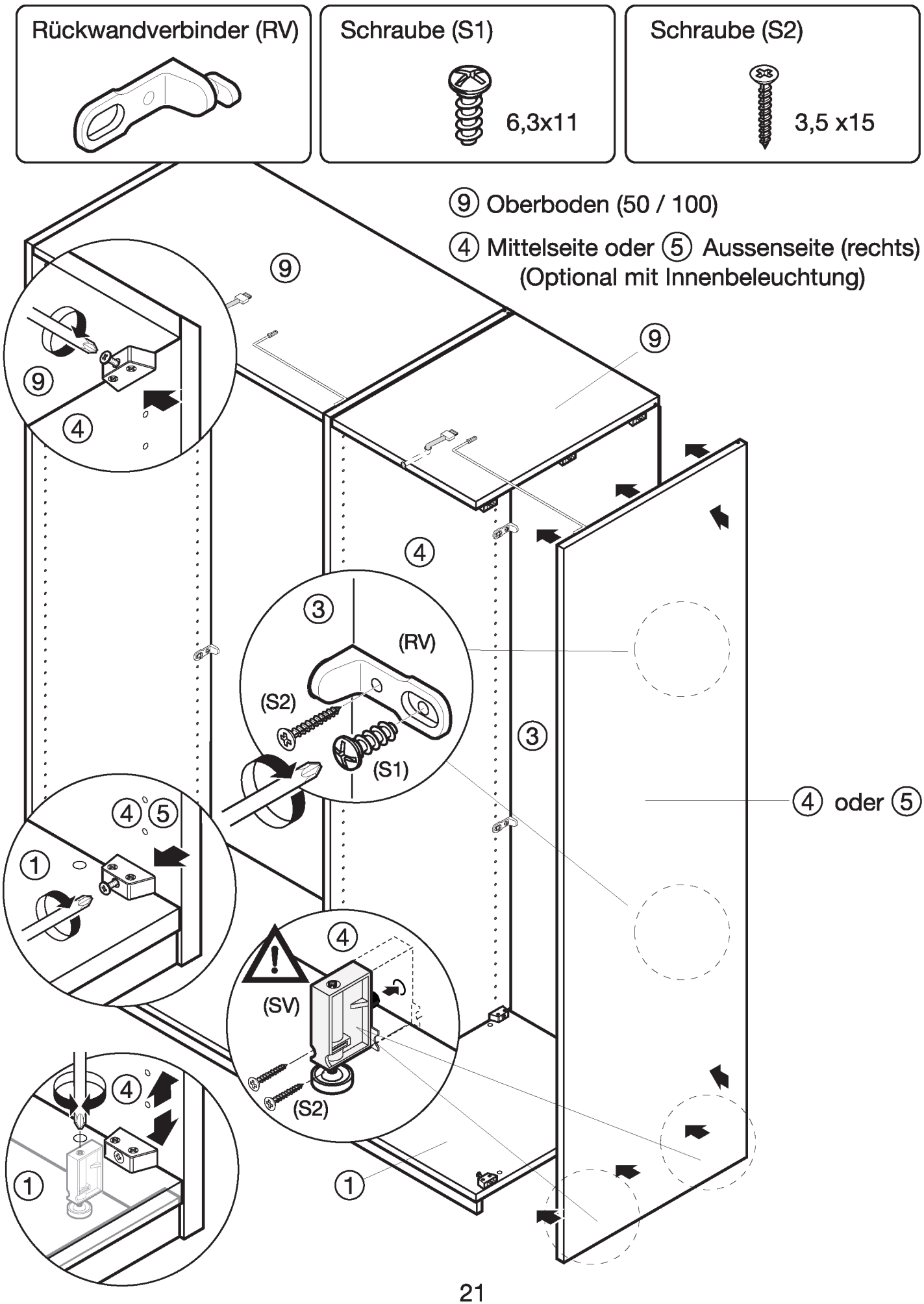

KIPPSICHERUNG DREHTÜRENSCHRÄNKE

Schraube (S5) (2x)

5,0 x 90

Mauerdübel (U8) (2x)

8,0 x 40

Kippsicherung (SR1) (2x)

Schraube (S1) (4x)

6,3x11

ACHTUNG KIPPGEFAHR !

Drehtürenschränke sind immer an der Wand mit zwei Kippsicherungen (SR1) zu befestigen.

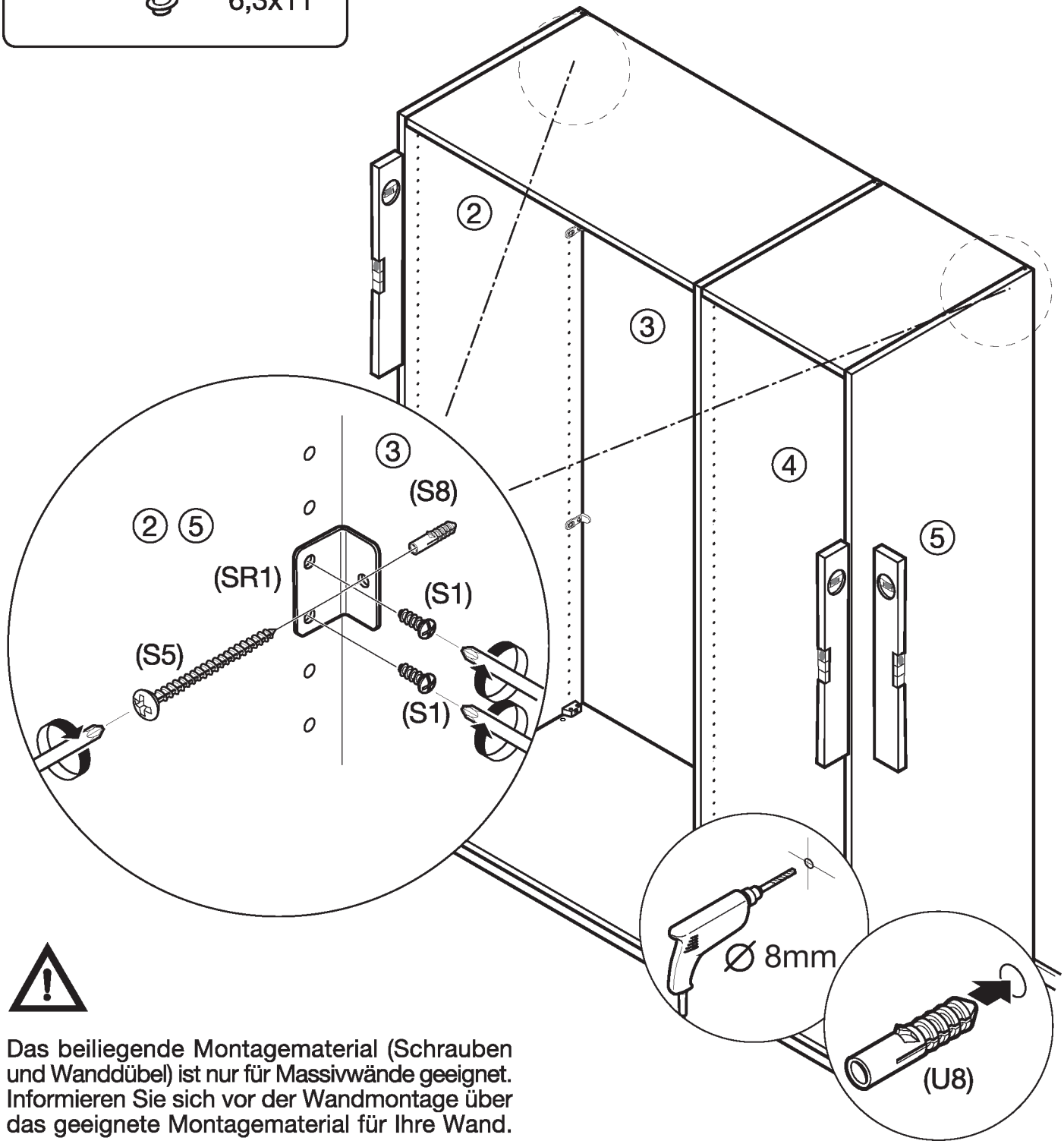

Das beiliegende Montagematerial (Schrauben und Wanddübel) ist nur für Massivwände geeignet. Informieren Sie sich vor der Wandmontage über das geeignete Montagematerial für Ihre Wand.

EINLEGEBÖDEN UND KLEIDERSTANGEN

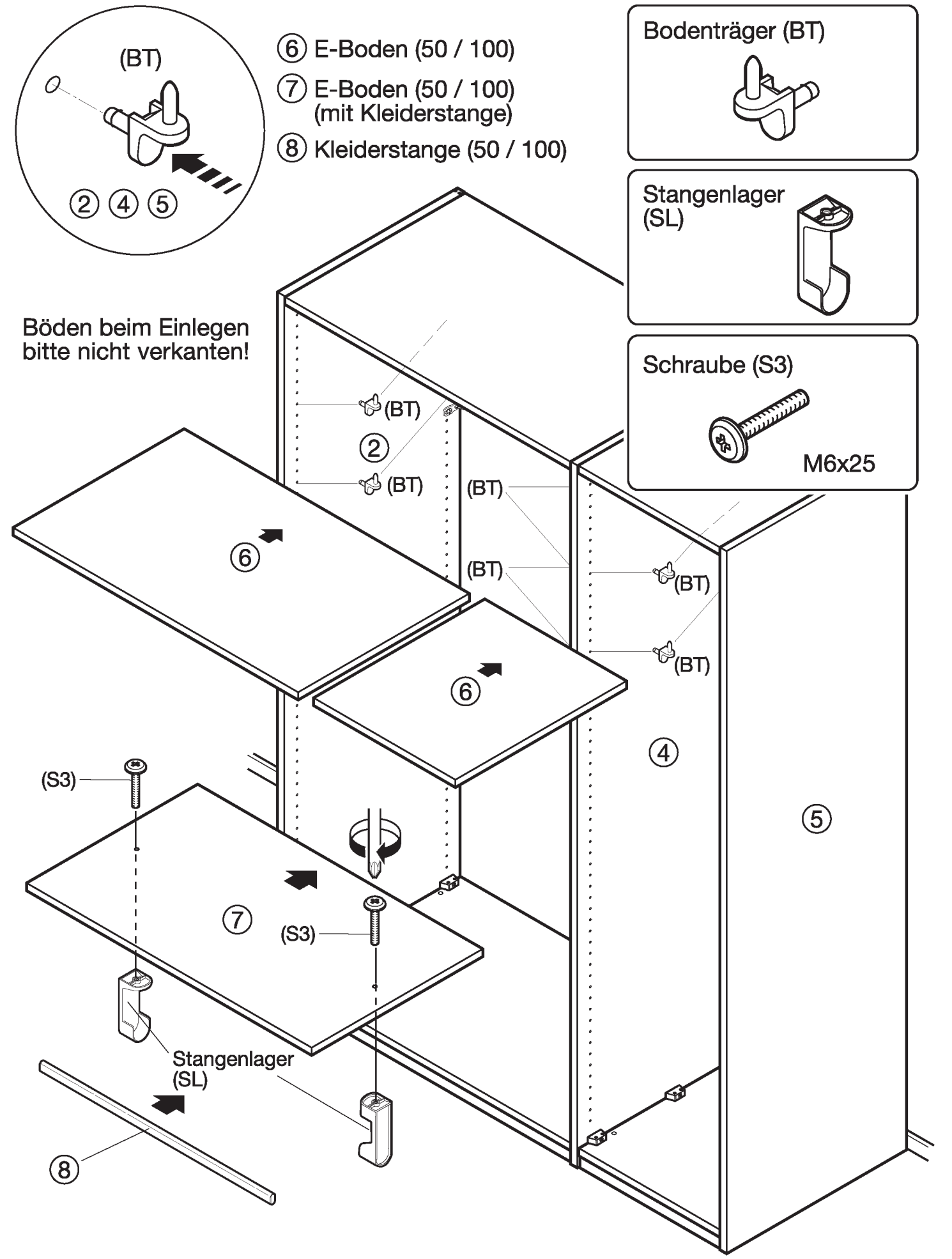

PASSEPARTOUT (OPTIONAL)

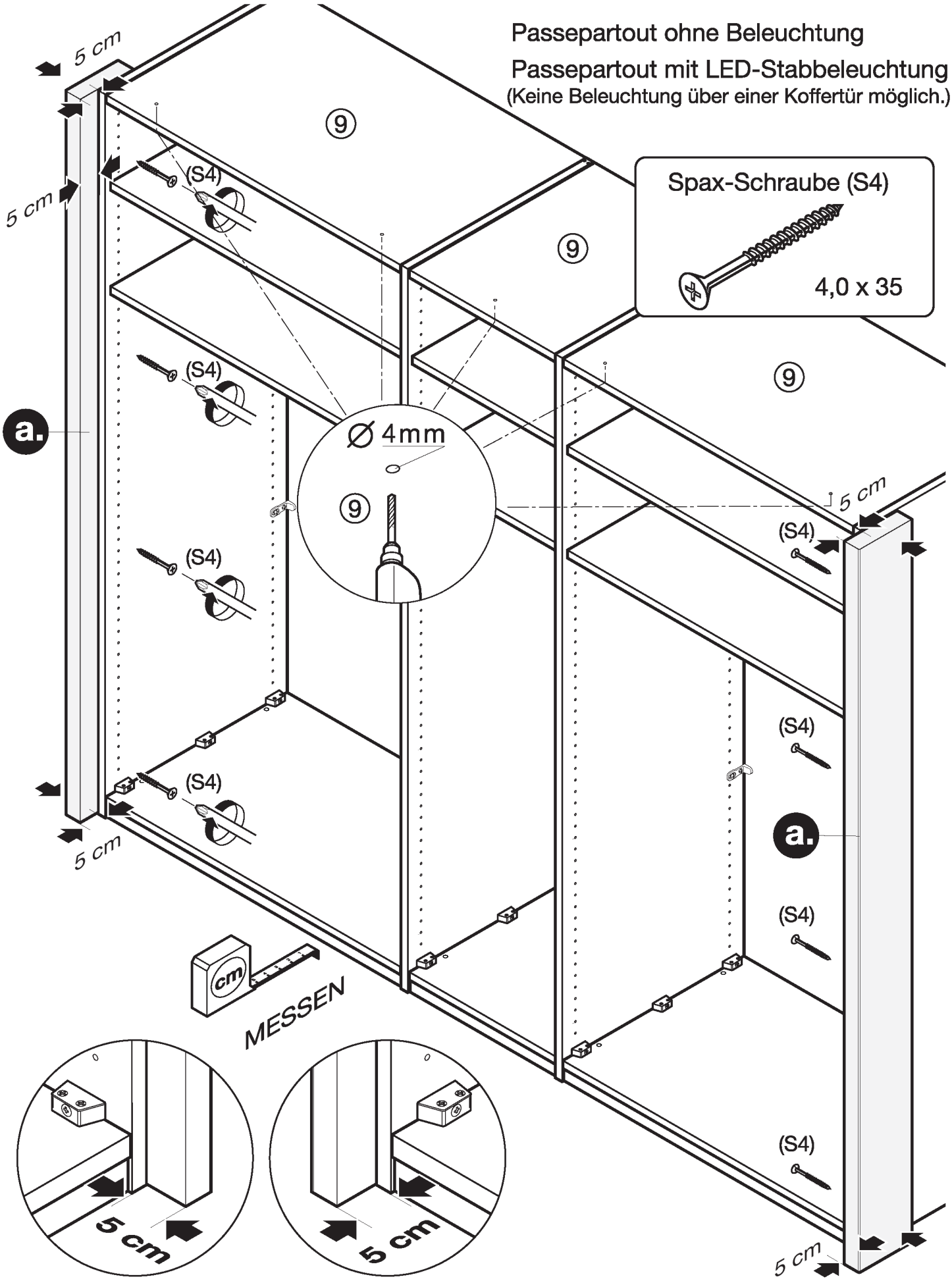

PASSEPARTOUT (OPTIONAL)

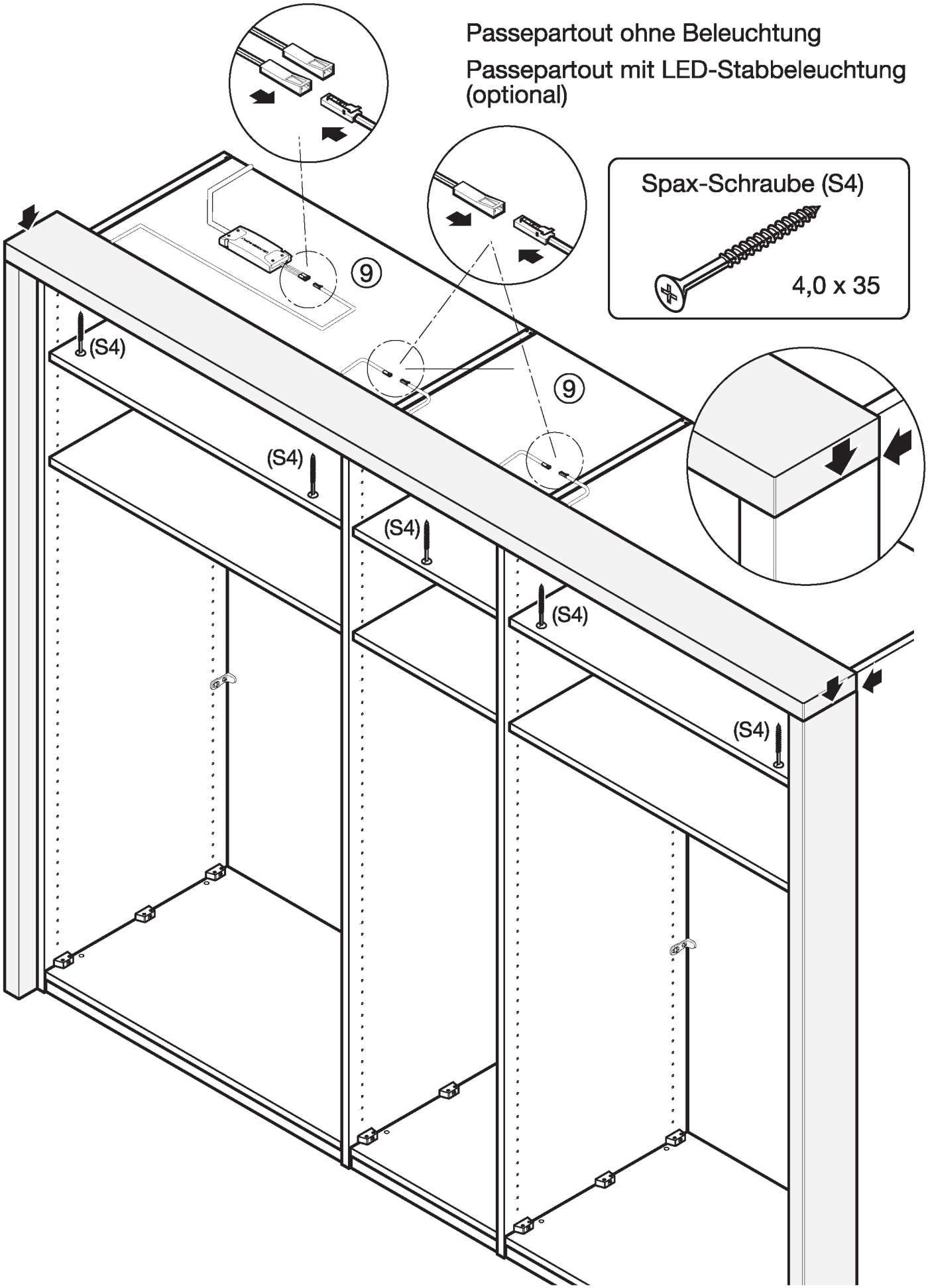

KRANZ (OPTIONAL)

Verbindungslasche (VL)
2 x

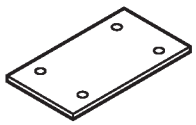

Schraube (S2)
8 x

3,5 x15

Spax-Schraube (S4)

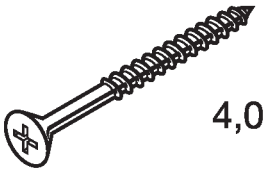

4,0 x 35

Kranz ohne Beleuchtung

Kranz mit LED-Stabbeleuchtung (optional)

(S2)
(VL)
(S2)
(VL)
9
9
9
∅ 4mm
9

KRANZ (OPTIONAL)

Kranz ohne Beleuchtung

Kranz mit LED-Stabbeleuchtung (optional)

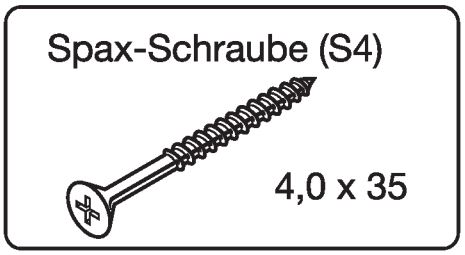

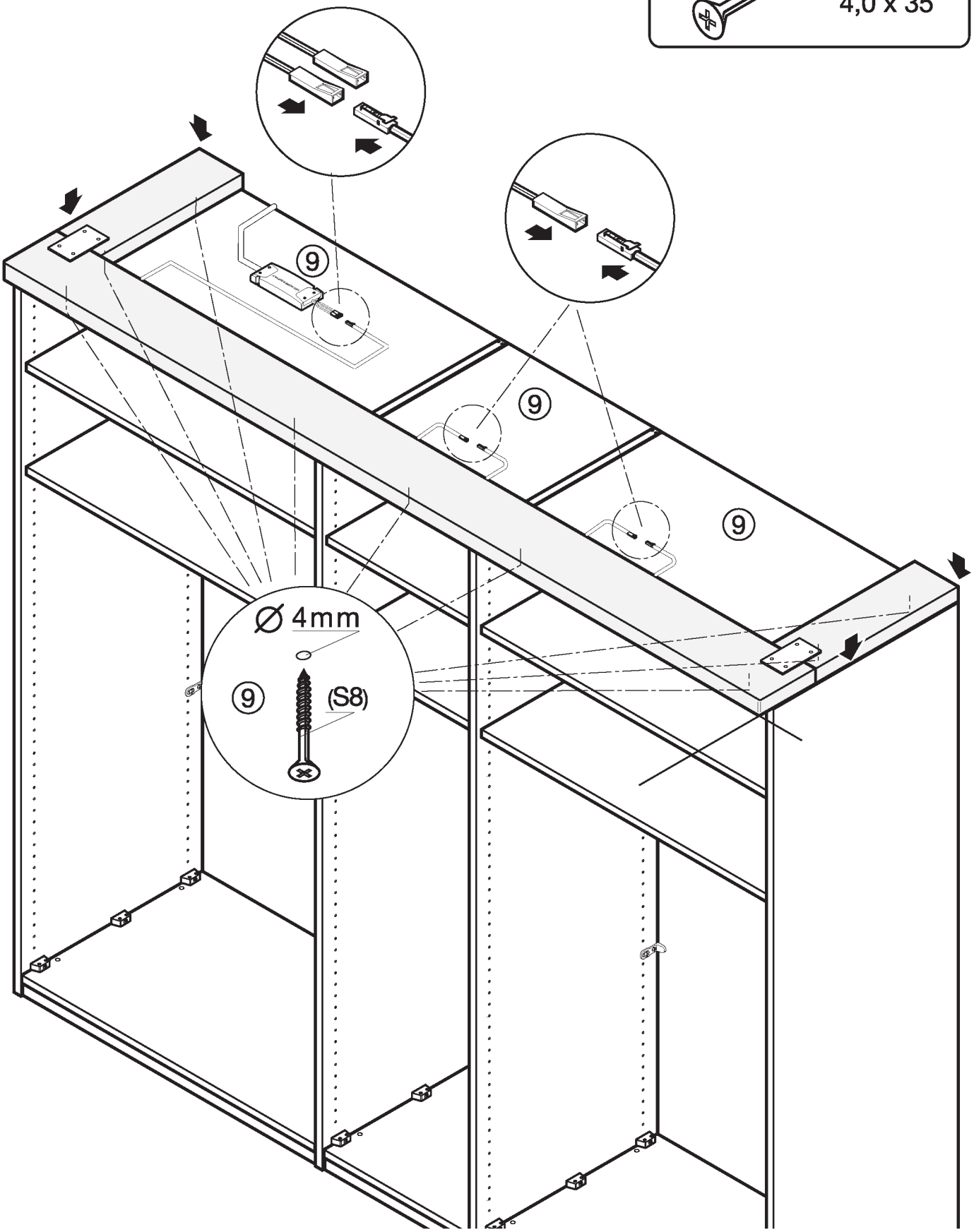

VORMONTAGE DREHTÜREN

Tür (links)

Tür (rechts)

Scharnier

Griff-Schraube (GS)

3,5x16

Türdämpfer (BP)

Abdeckkappe (Scharnier)

Griff (G8)

(BP)

(BP)

⑩ Tür (links)

⑬ Tür (rechts)

(BP)

⑩

(G8)

(GS)

(BP)

(BP)

⑬

(G8)

(GS)

(BP)

(BP)

(BP)

(BP)

VORMONTAGE DREHTÜREN

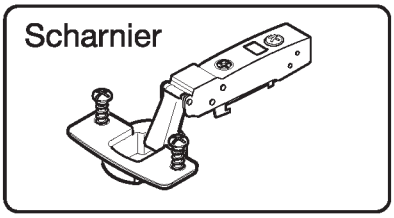

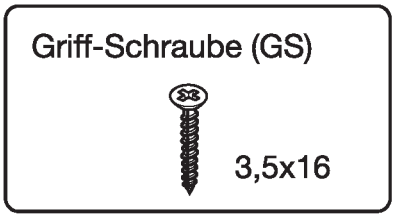

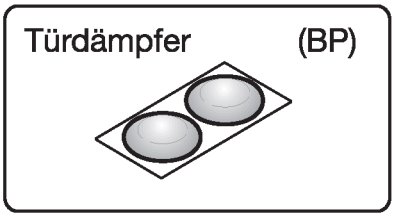

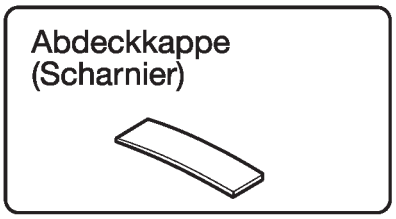

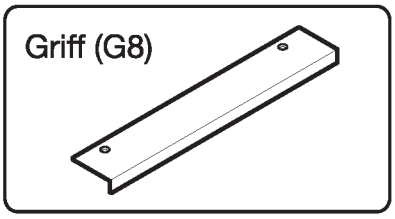

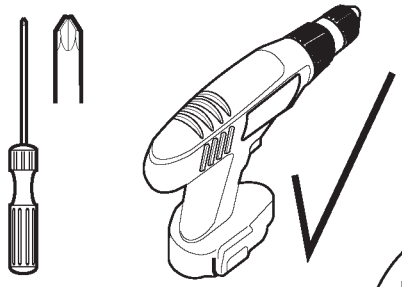

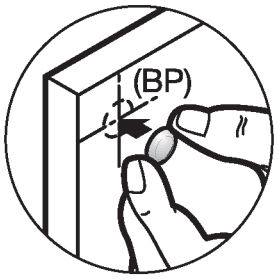

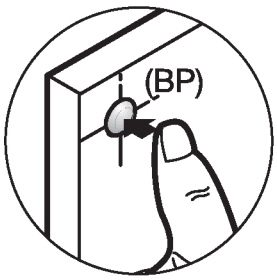

⑫ Tür (Mitte links)

⑪ Tür (Mitte rechts)

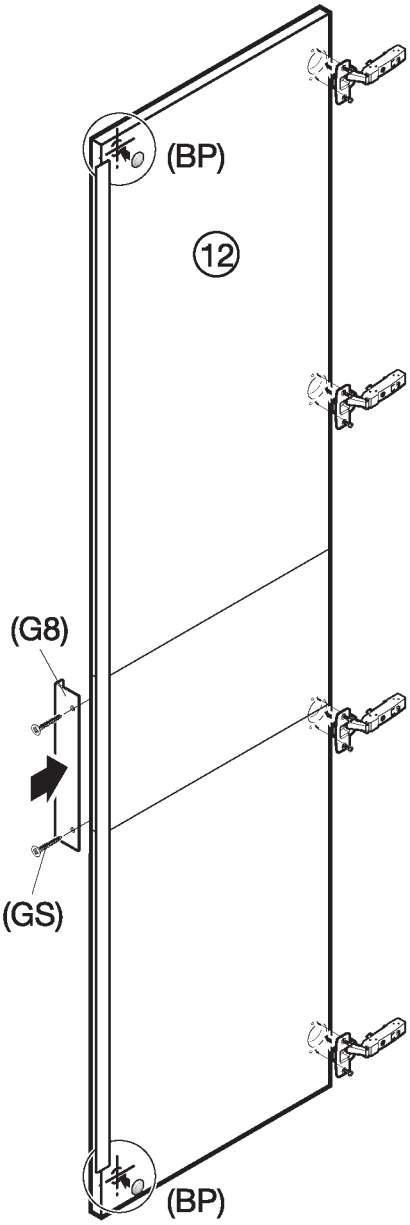

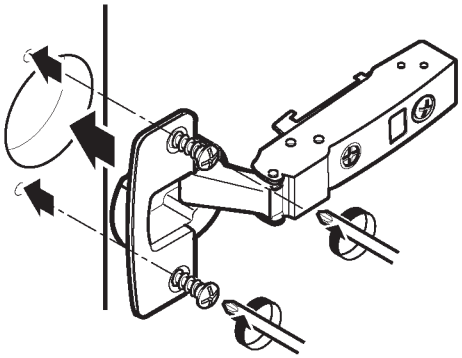

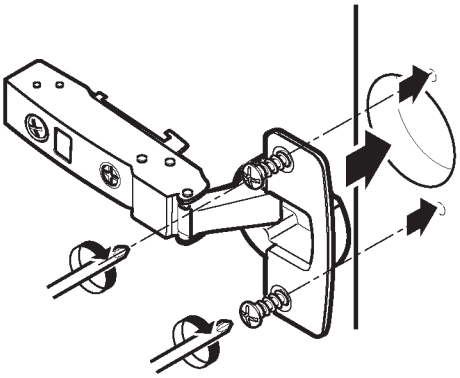

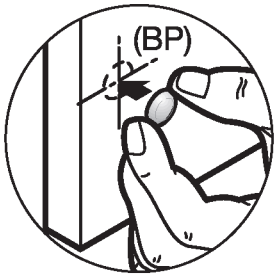

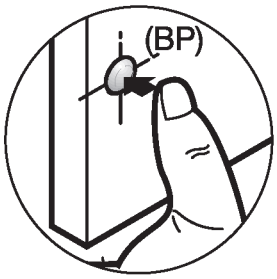

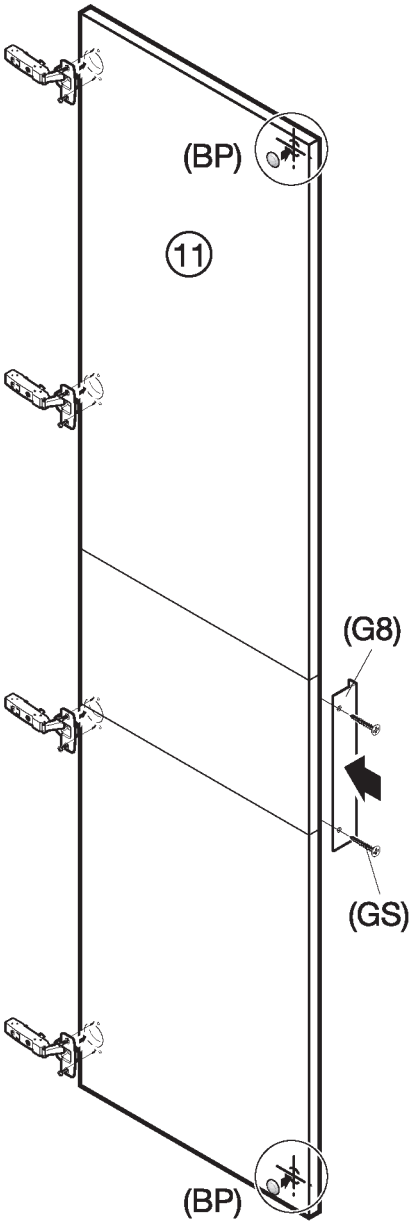

DREHTÜREN EINBAU ÜBERSICHT

Type
6002

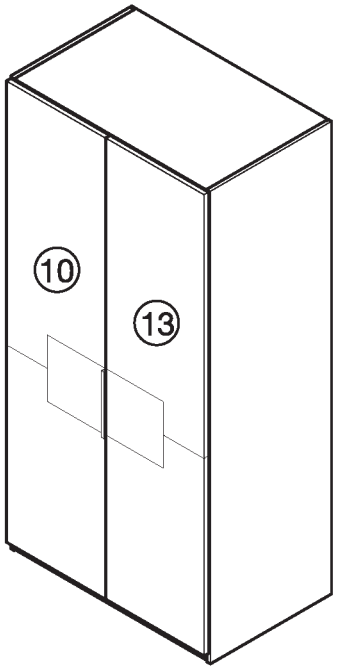

Type
6003

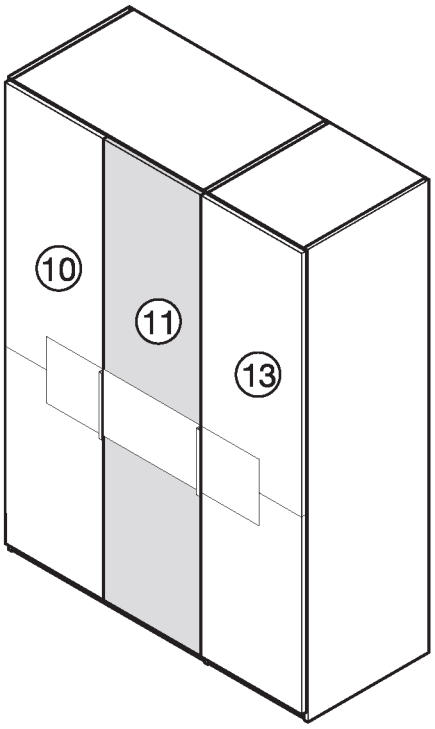

Type
6004

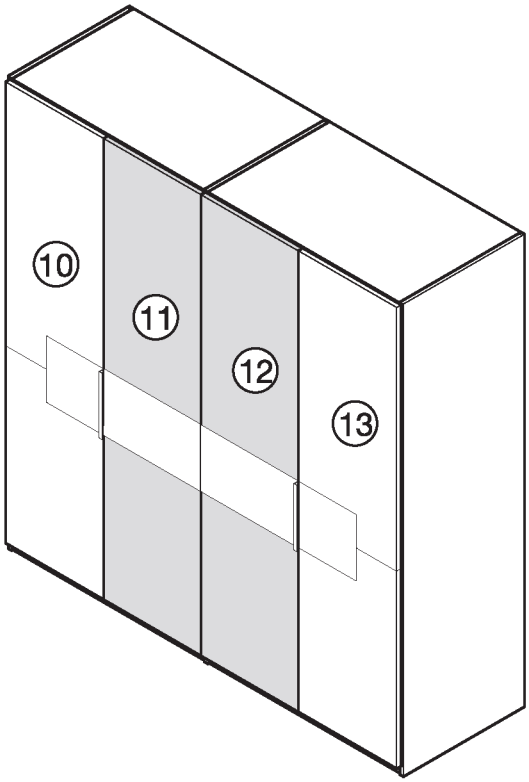

⑩ Tür (links)
⑪ Tür (Mitte rechts)
⑫ Tür (Mitte links)
⑬ Tür (rechts)

Type

6002

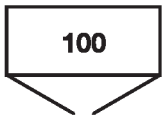

6003

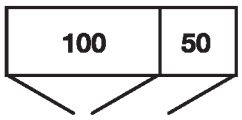

6004

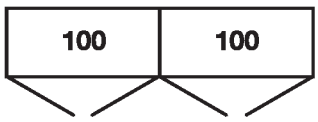

DREHTÜREN EINBAU ÜBERSICHT

Type
6005

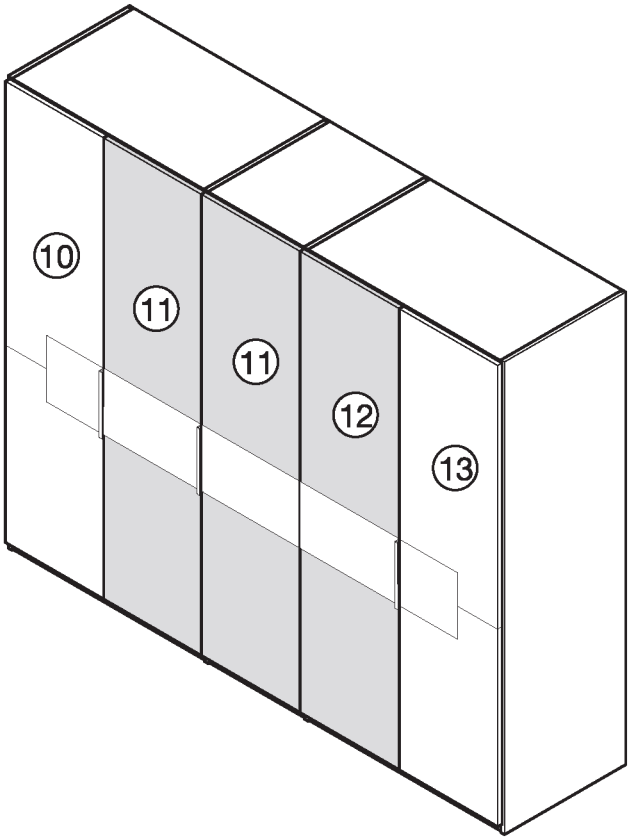

Type
6006

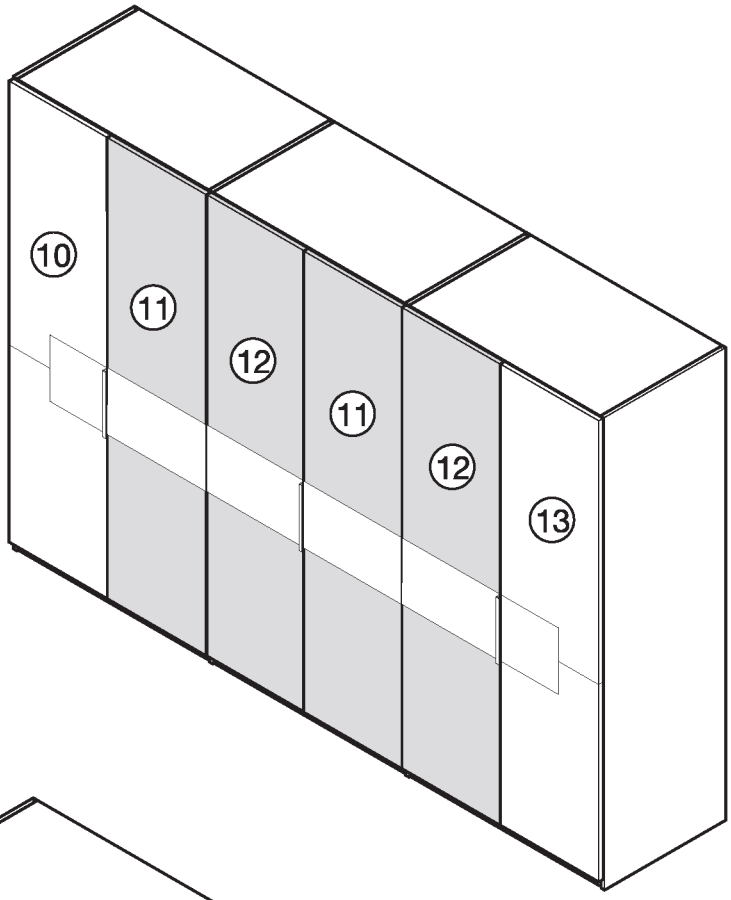

Type
6007

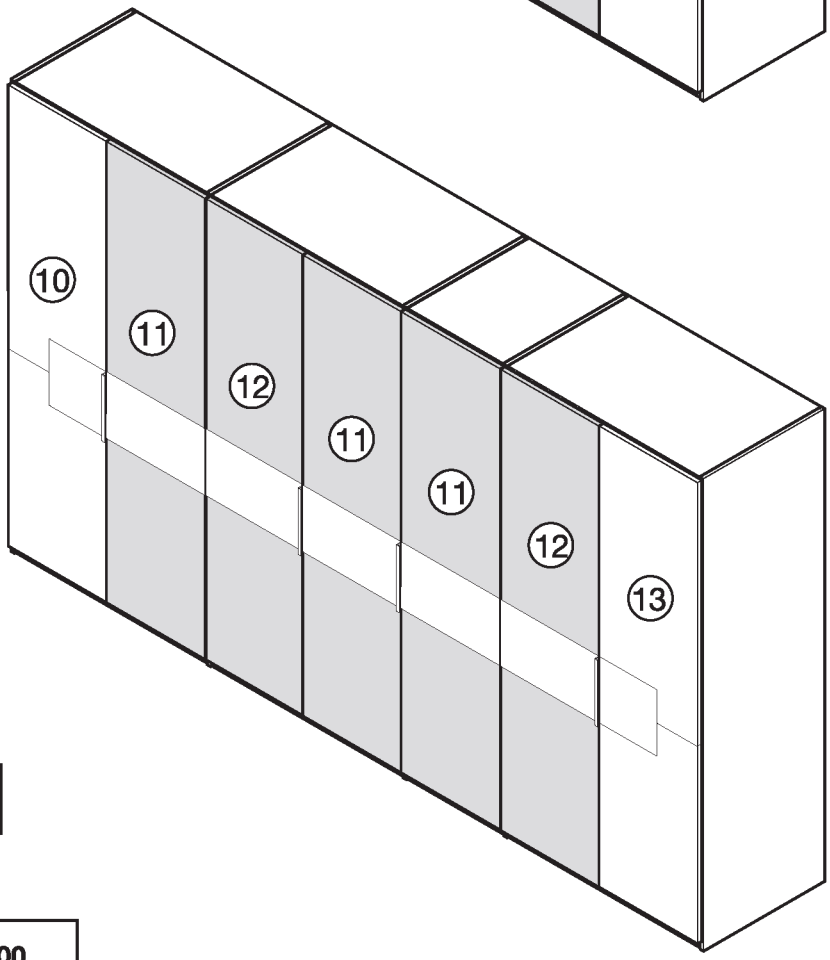

⑩ Tür (links)
⑪ Tür (Mitte rechts)
⑫ Tür (Mitte links)
⑬ Tür (rechts)

Type

6005

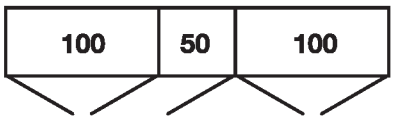

6006

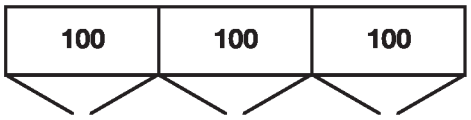

6007

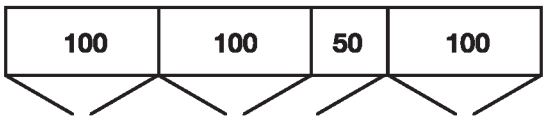

DREHTÜREN EINBAU

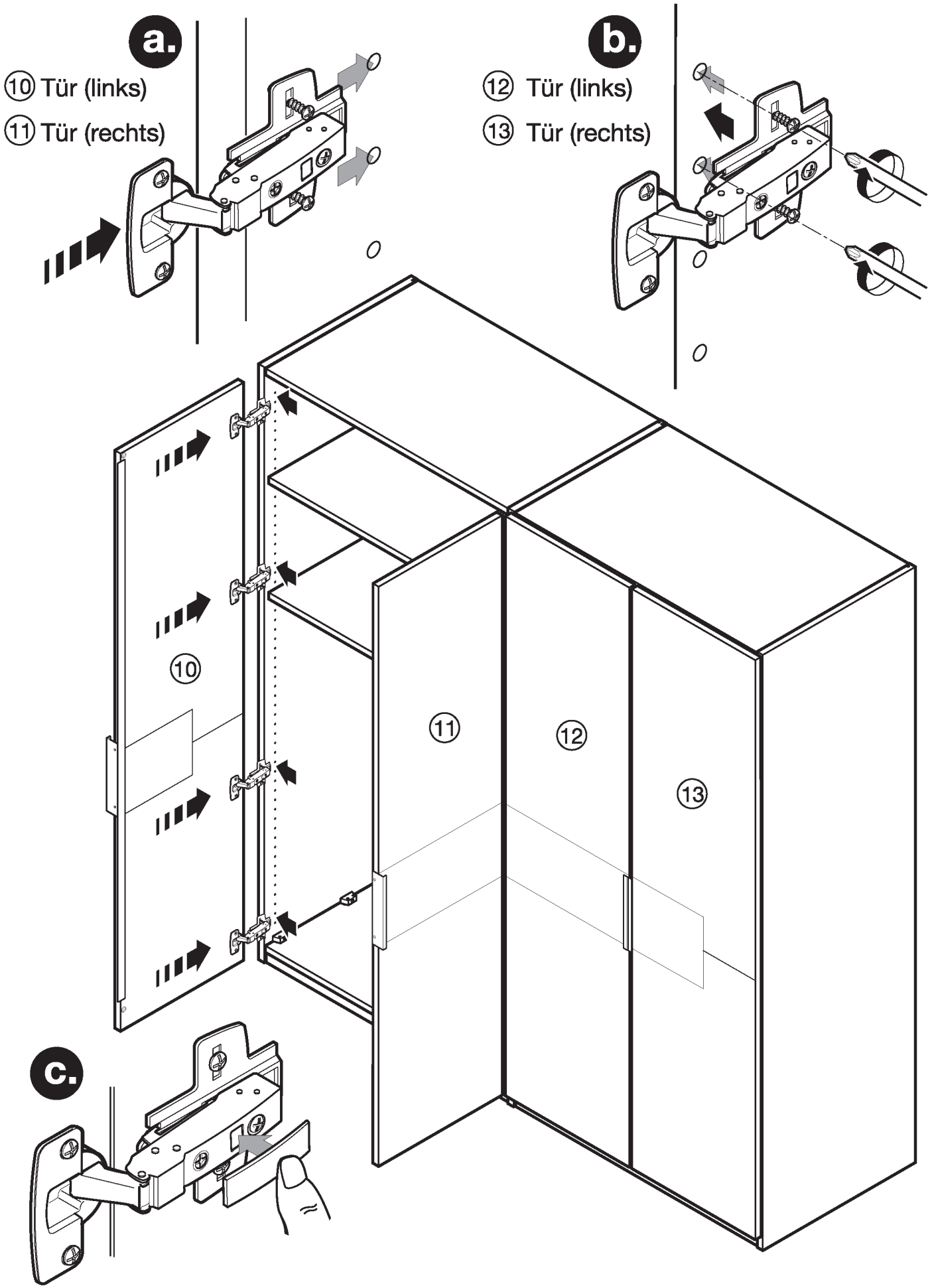

DREHTÜREN AUS.-EINBAU

Abbildung

(a. bis b.) Türenausbau

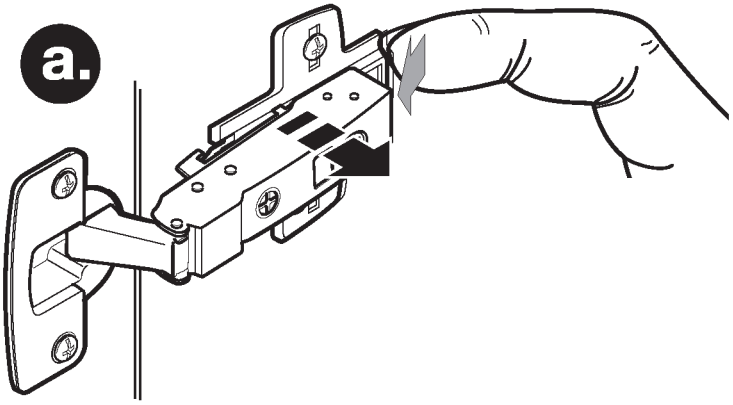

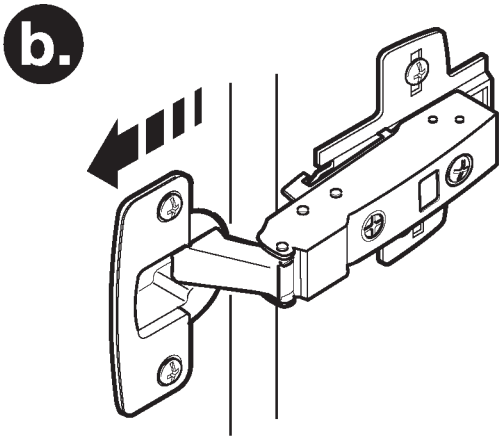

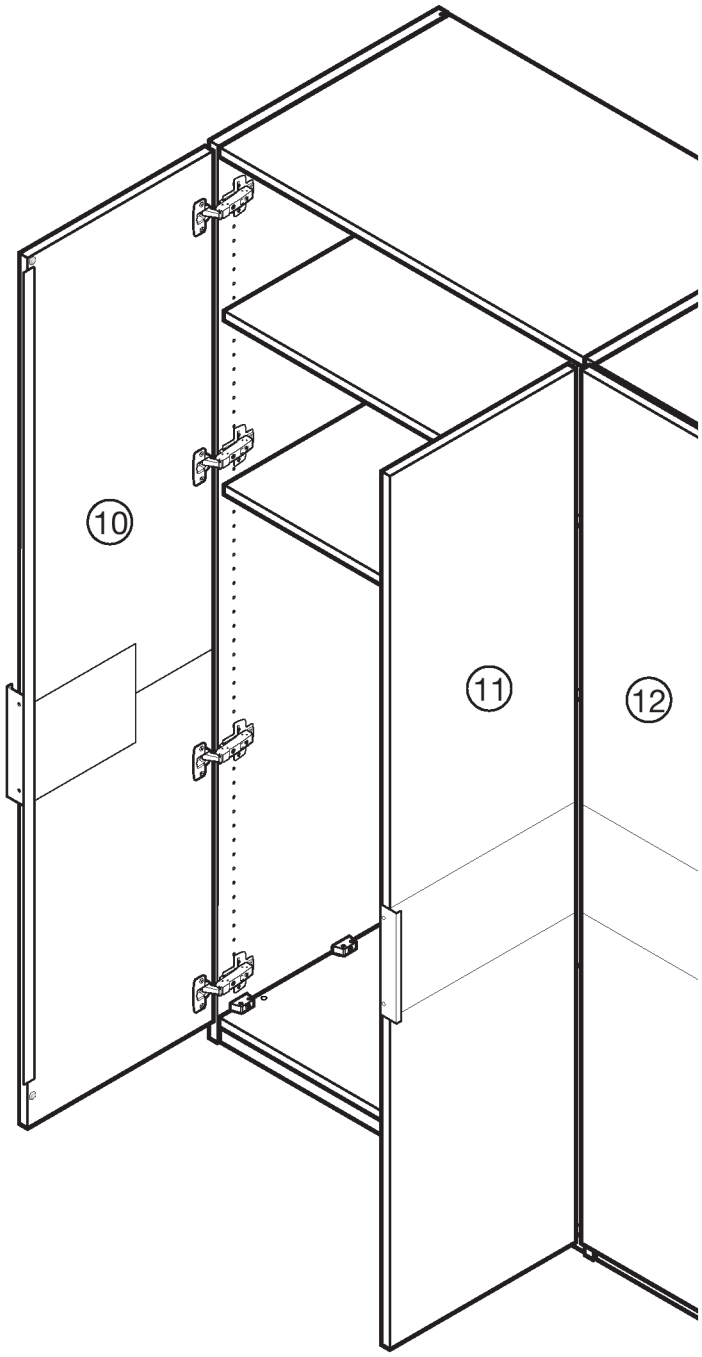

Abbildung

(c.bis d.) Türeneinbau

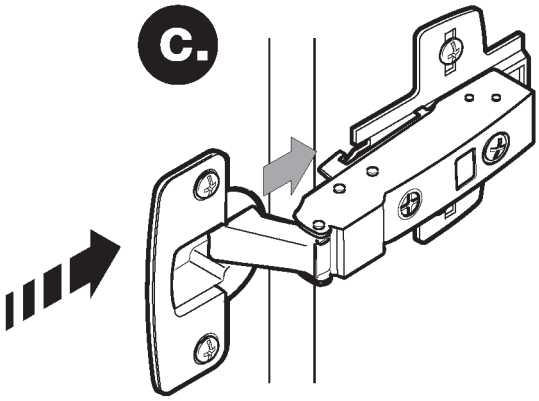

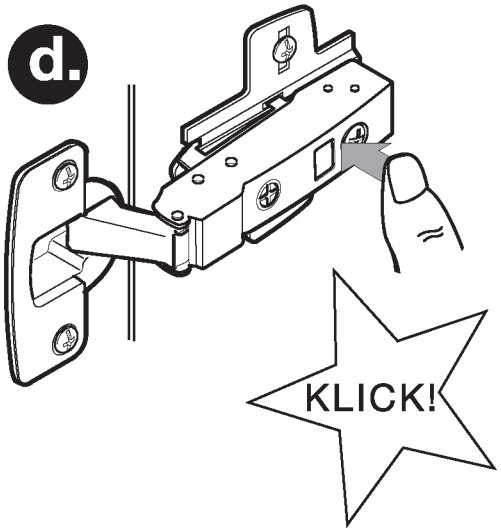

DREHTÜREN AUSRICHTEN

Abbildung

a.) Abdeckkappe abnehmen.

b.) Tiefeneinstellung

c.) Höheneinstellung

d.) Seiteneinstellung

e.) Abdeckkappe aufsetzen.

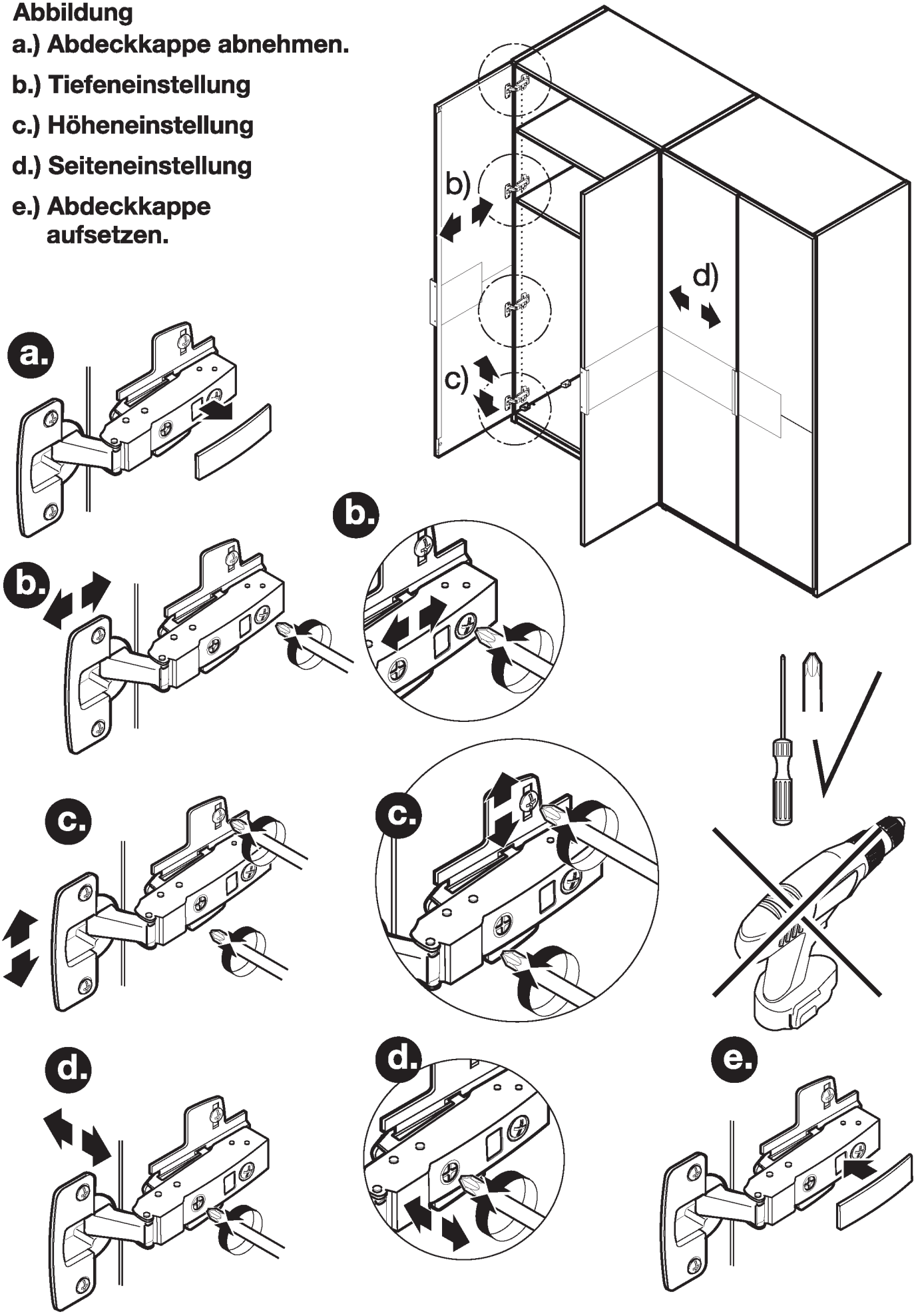

NOTIZEN

U

U