04.11.2024

WÖSTMANN®
MARKENMÖBEL

Siehe „Zertifikate" unter Programminformation

MONTAGE

GERNE SONDERANFERTIGUNGEN | 305 TAGE IM JAHR | SERVICE RUNDUM

In Ihren Verkaufszeiten bietet Ihnen unser Team jede Unterstützung.

werktags von 8.00 bis 19.00 Uhr | Samstags von 10.00 bis 17.00 Uhr
+ 49 (0) 5241 5044-0 | info@woestmann.info

WM 2520

WM Wöstmann Markenmöbel GmbH & Co. KG | Kolbeplatz 10 | 33330 Gütersloh
Bei Maßen und Preisen sind Irrtümer vorbehalten. Technische Änderungen vorbehalten.

INHALTSANGABE

KAPITEL	SEITE
Wichtige Hinweise	3
Pflege- und Gebrauchsanweisung	4
Konfigurationsbeispiele	5 - 8
Zubehör LED-Beleuchtung	9
Schaltkreise	10
LED-Beleuchtung Wattangaben	11 - 15
Infos Standelemente (Gleiter, Metallfußgestell, Kippsicherung)	16 - 19
Infos Lowboard / Kippsicherung	20
Infos Hängeelemente im Paneel	21 - 22
Infos Hängeelemente	23 - 26
Infos Wandboard / Paneel	27 - 28
Ausrichten Hängeelement	29
Einlegeboden	30
Infos Fronten / Griffmontage Glas, Ein-Ausbau, einstellen usw.	31 - 35
Notizen	36

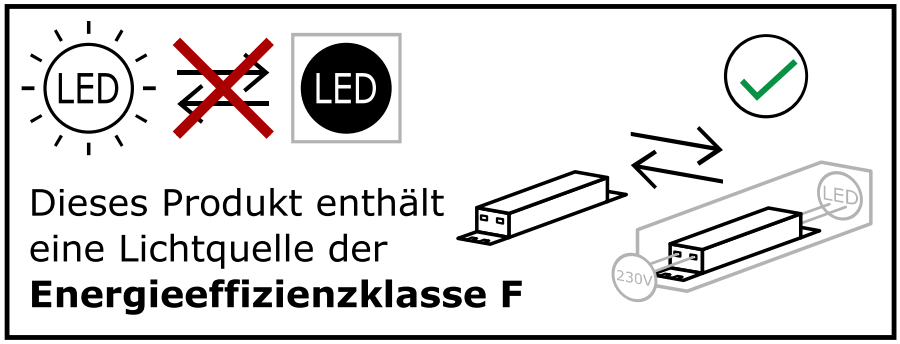

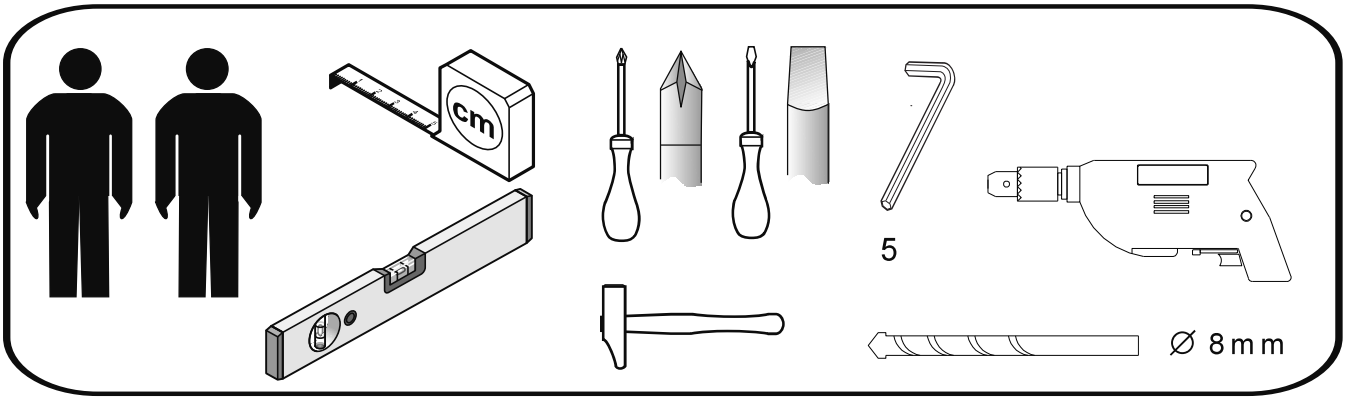

WICHTIGE HINWEISE

Liebe Kundin, lieber Kunde,

herzlichen Glückwunsch - Sie haben sich für ein qualitativ hochwertiges Möbelstück entschieden. Beachten Sie bitte nachfolgende Hinweise, die zur sachgerechten Nutzung des neuen Möbels erforderlich sind. Diese Anleitung bitte aufbewahren.

- Bitte lesen Sie diese Montageanweisung vor der Montage Ihrer Möbel aufmerksam durch, um dementsprechend nach den Montageschritten zu verfahren. Wir können für Ihre Montagefehler leider keine Haftung übernehmen!

- Sachgerechter Transport, Aufbau, Anschluss und Einweisung durch autorisiertes Fachpersonal garantieren Ihnen den hohen Gebrauchs- und Funktionsnutzen. Einwandfreie Möbelfunktionen sind nur bei lot- bzw. waagerechter Aufstellung und exakten Beschlageinstellungen gewährleistet.

- Legen Sie bitte die Möbelteile auf einen weichen Untergrund - so vermeiden Sie Kratzer!

- Verwenden Sie bitte nur die beigefügten Beschläge bzw. Einzelteile entsprechend den vorgesehenen Montageschritten!

- Alle Standelemente müssen zwingend als Kippsicherung mit der Wand laut den Anweisungen der Montageanleitung befestigt werden! Nicht an der Wand befestigte Elemente kippen beim Öffnen der Türen, oder herausziehen der Schubladen, nach vorne. Beachten Sie dies auch während der Montage! *Bei nicht vorschriftsmäßiger und/oder nicht fachmännischer Montage wird bei Personen- oder Sachschaden keine Haftung übernommen.*

- Das mitgelieferte Wandbefestigungsmaterial ist ausschließlich für festes / massives Mauerwerk geeignet. Sollte anderes Wandmaterial, z.B. Leichtbauwände, vorhanden sein, bitte unbedingt sachgerechte Befestigungsmittel verwenden.

- Die Beschlagtechnik und Verbindungsysteme sind wartungsfrei. Nach Veränderungen des fachgerechten Montagezustands besteht die Sorgfaltspflicht zur Nachjustierung.

- Elektronische Bauteile sind nach den gültigen Normen von VDE, CE, MM gefertigt, es gelten die relevanten Einbauvorschriften, Sicherheitshinweise und Bedienungsanweisungen der Gerätehersteller. Die von uns eingesetzten LED-Leuchtmittel sind fest verbaut und nicht austauschbar, aber diese Leuchtmittel sind sparsam und haben eine sehr lange Lebensdauer. Bitte immer auch beim Anschließen der LED-Beleuchtungen die Max. Trafo - Leistung (Trafo Überlastung) beachten. Die LED-Beleuchtungen dürfen nicht zugestellt / zugehängt werden. (Hitzestau vermeiden)

- Die von uns eingesetzten Lacke und Beizen entsprechen den Anforderungen der DIN EN71 Teil 3. (Migration bestimmter Elemente - Sicherheit von Kinderspielzeug!)

- Grundsätzlich sollten alle Verschmutzungen und Flüssigkeiten (z. B. Getränke) sofort mit einem leicht feuchten Tuch abgewischt werden. Vermeiden Sie Spülmittel mit bleichenden Zusätzen wie z. B. Zitrone und verwenden Sie keine Flüssigkeitsreiniger, Putzmittel oder Scheuerpulver, da diese die Oberfläche beschädigen könnten.

- Glasflächen nur mit heißem Wasser befeuchteten Lappen reinigen. Keine Haushalts-, Glasreiniger oder Spülmittel verwenden!

- Werden Betriebs-, Bedienungs- oder Wartungsanweisungen nicht befolgt, Änderungen an den Produkten vorgenommen, Teile ausgewechselt oder Verbrauchsmaterialien verwendet, die nicht den Originalspezifikationen entsprechen, so entfällt jede Gewährleistung.

PFLEGE- UND GEBRAUSANWEISUNG

Massivholz und Lack Markenmöbel

Unsere Massivholz und Lack Möbel zeichnen sich nicht nur durch ihre Qualität, sondern auch durch ihre äußerst leichte Handhabung in der Pflege aus. Damit Sie lange Jahre Freude an Ihren neuen Wohnmöbeln haben, geben wir Ihnen nachfolgend einige praktische Hinweise zur Pflege der Möbel ...

[Oberflächenpflege Massivholz- und Lackoberfläche]
Unsere Massivholz-Möbel und Lackoberflächen sind äußerst pflegeleicht, und wir empfehlen Ihnen, die Oberfläche nur mit einem weichen Staubtuch oder einem leicht feuchten Tuch zu reinigen. Verwenden Sie bitte keine Microfasertücher oder Schmutzradierer, die feinste Partikel enthalten und so die Oberfläche Ihrer Möbel beschädigen könnten. Verwenden Sie außerdem keine Möbelpflegemittel oder Scheuermittel, die die Oberfläche angreifen könnten. Farbveränderungen und Fleckenbildung könnten die Folge sein.

Die Möbel benötigen keine besondere Pflege und auch keine Nachbehandlung. Die Oberfläche ist für den täglichen Gebrauch geeignet und bedarf auf Dauer keiner zusätzlichen Behandlung. Grundsätzlich sollten alle Verschmutzungen und Flüssigkeiten (z. B. Getränke) sofort mit einem leicht feuchten Tuch abgewischt werden. Vermeiden Sie Spülmittel mit bleichenden Zusätzen wie z. B. Zitrone und verwenden Sie keine Flüssigreiniger, Putzmittel oder Scheuerpulver, da diese die Oberfläche beschädigen könnten.

[Raumklima]
Ein ideales Raumklima für Mensch und Inventar besteht bei einer **Temperatur von 19 - 23°C** sowie einer **Luftfeuchtigkeit von 45 - 55%**. Für Massivholz-Möbel ist das ideale Raumklima von hoher Bedeutung. Holz ist ein natürlicher Werkstoff, der ständig Feuchtigkeit, je nach Feuchtigkeitsgehalt der Raumluft, aufnimmt und wieder abgibt. Werden die Möbel über längere Zeit einer höheren oder niedrigeren Luftfeuchtigkeit ausgesetzt, ,,wächst" oder „schrumpft" das Holz, es verzieht sich verstärkt, und Risse können sich bilden. Besonders bei Neubauten ist auf die Luftfeuchtigkeit zu achten und diese ggf. durch entsprechendes Lüften zu senken. Wir empfehlen deshalb ein Thermometer und Hygrometer zu nutzen, damit Sie lange Freude an Ihren Möbeln haben.

[Lichteinwirkung]
Sonnenlicht und auch Kunstlicht verändert die Oberfläche und bleicht die Farbe des Holzes aus. Je nach Holzart und Lichtbefall können die Möbel heller oder dunkler werden. Eine absolute Lichtechtheit gibt es nicht, deshalb sollten Sie Ihre Möbel möglichst keiner direkten oder starken Sonnenstrahlung aussetzen.

[Massivholz - ein Unikat der Natur]
Das Einmalige und Faszinierende an massivem Holz ist, das jedes verarbeitete Teil in Wuchs und Struktur ein anderes Erscheinungsbild aufweist. Feine Aste, Verwachsungen und Einläufe zeugen von der Ursprünglichkeit des Holzes. Keine Tür, kein Schubkasten und keine Seite gleicht der anderen; jedes Möbel ist ein Unikat, so wie es in der Natur nur einmal gewachsen ist.

[Toleranzen]
Auch bei industriell hergestellten Möbeln entsteht vieles in Handarbeit. Für sämtliche Arten der Herstellung gilt: Toleranzen (Abweichungen) bei Möbeln sind fertigungstechnisch nicht zu vermeiden. Die Angaben sind grundsätzlich ungefähre Maße. Liegen die Abweichungen in Farbe, Maßen und Struktur innerhalb der nationalen und internationalen Norm, liegt kein Sachmangel vor. Vielmehr handelt es sich dabei um eine „warentypische Eigenschaft". (Quelle: RAL GZ 430).

Wir bedanken uns für Ihre Aufmerksamkeit
und wünschen Ihnen viel Freude mit Ihrem Markenmöbel.

KONFIGURATIONSBEISPIELE

KOMBI 0004 | SPIEGELSEITIG 0104

Achtung: Bei Gleitern statt Metallkufen müssen 11 cm bei den Höhenangaben abgezogen werden.

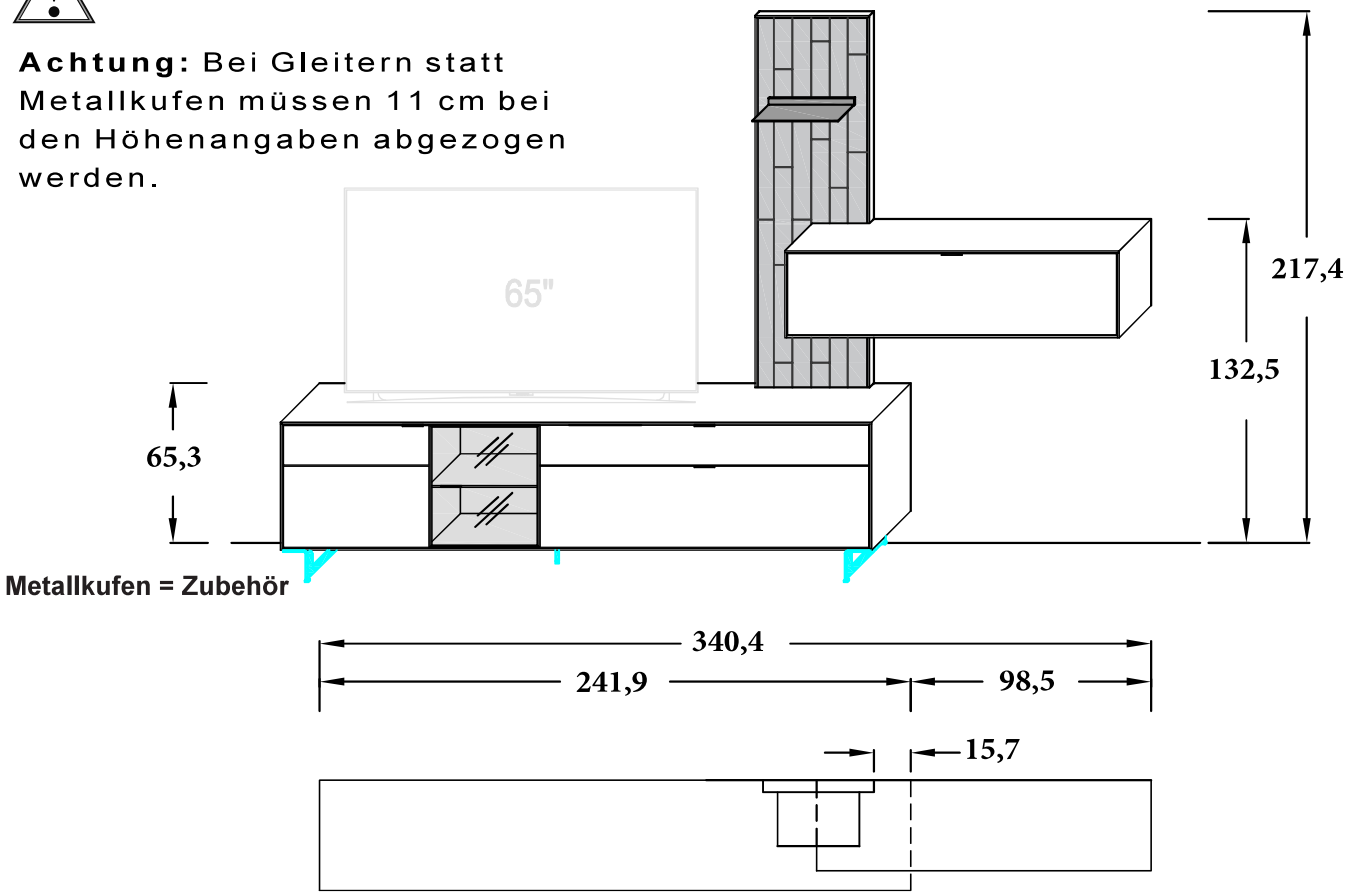

B 340,4 × H 206,4 / 217,4 × T 45,2 cm

KOMBI 0006 | SPIEGELSEITIG 0106

Achtung: Bei Gleitern statt Metallkufen müssen 11 cm bei den Höhenangaben abgezogen werden.

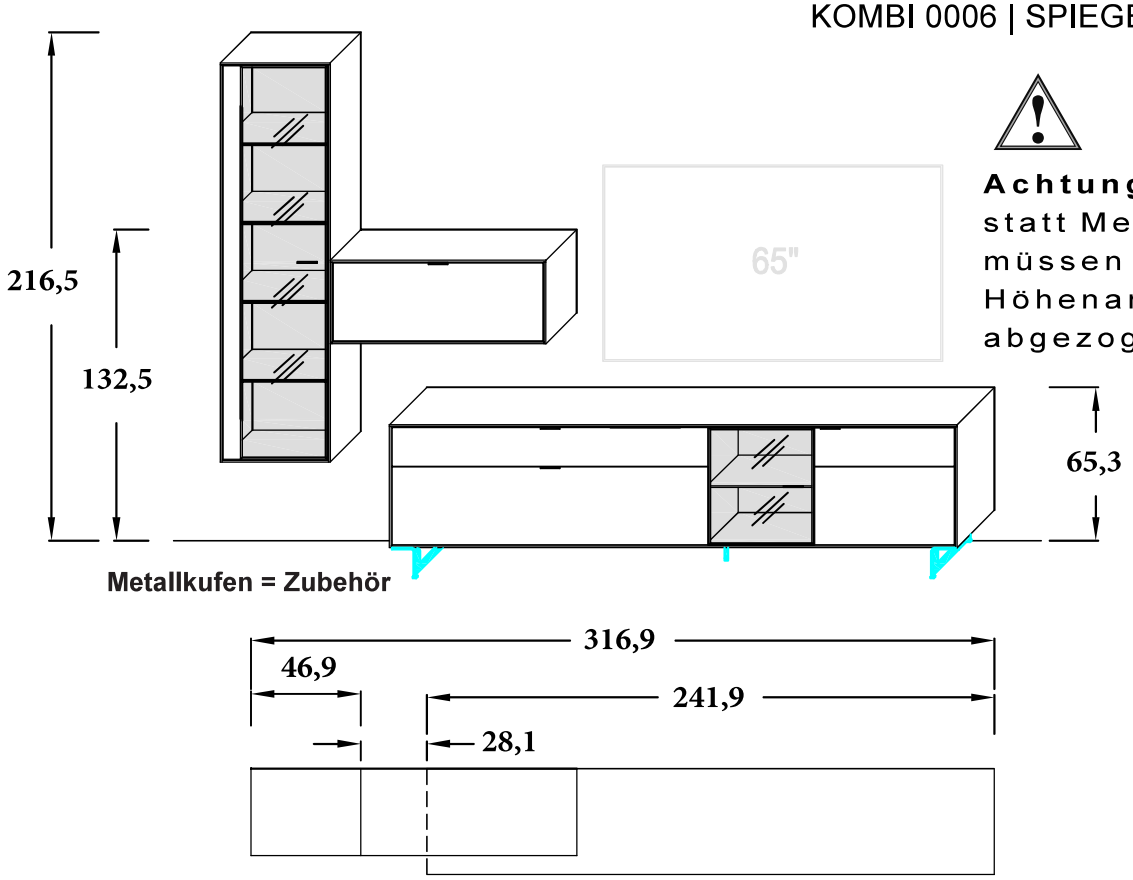

B 316,9 x H 205,5 / 216,5 x T 45,2 cm

KONFIGURATIONSBEISPIELE

KOMBI 0008 | SPIEGELSEITIG 0108

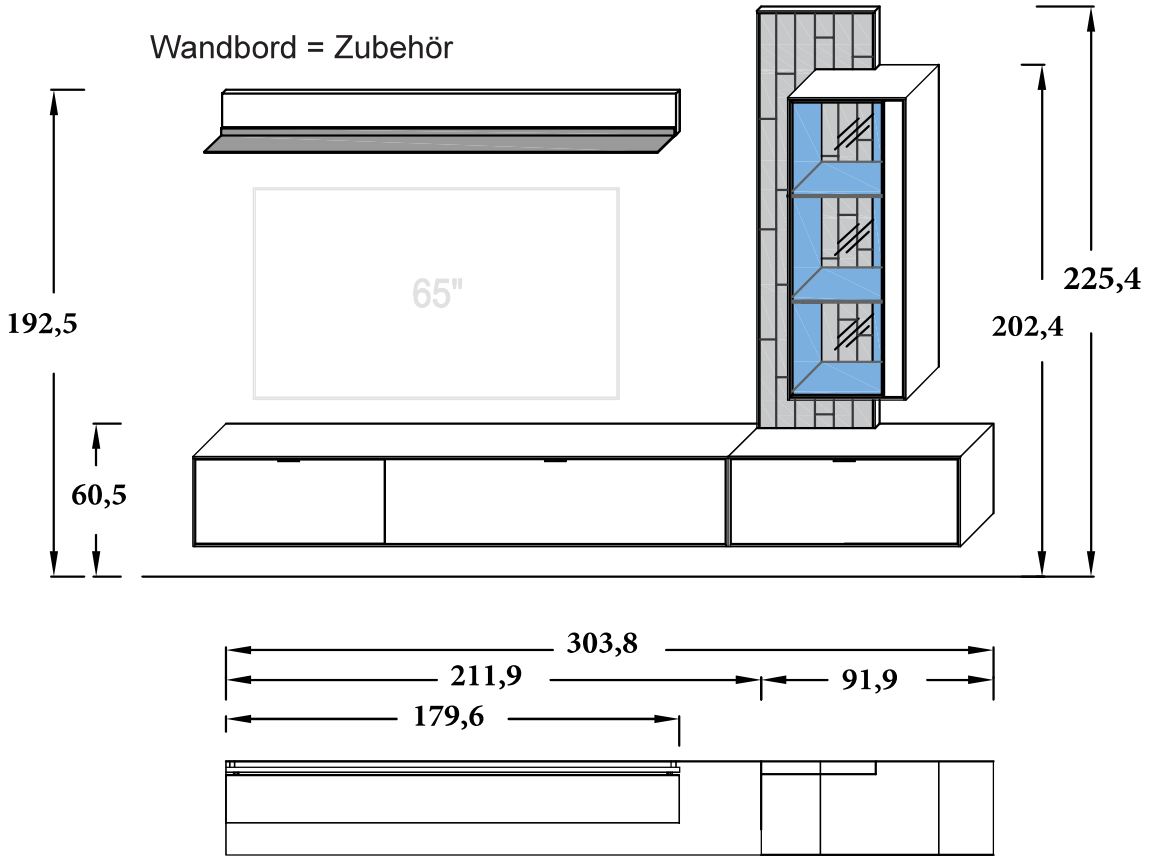

B 303,8 × H 225,4 × T 37,1 cm

KOMBI 0009 | SPIEGELSEITIG 0109

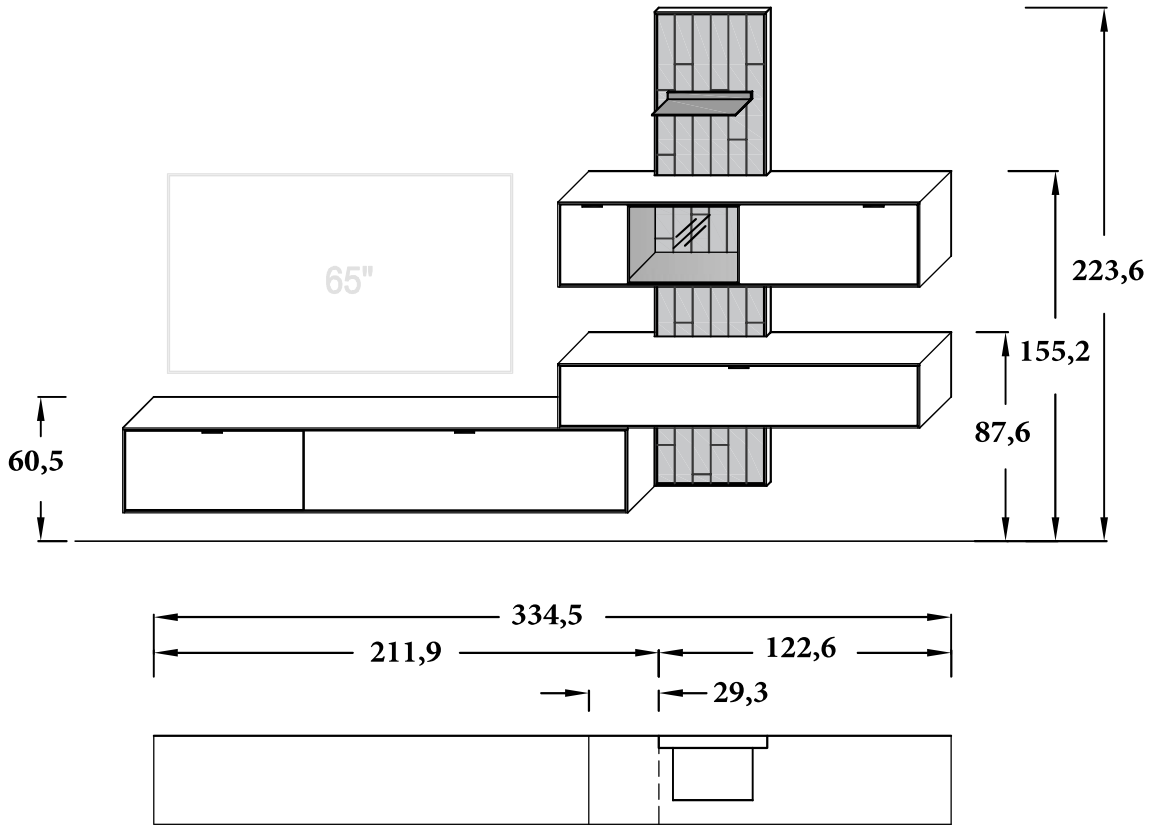

B 334,5 × H 223,6 × T 37,1 cm

KONFIGURATIONSBEISPIELE

KOMBI 0007 | SPIEGELSEITIG 0107

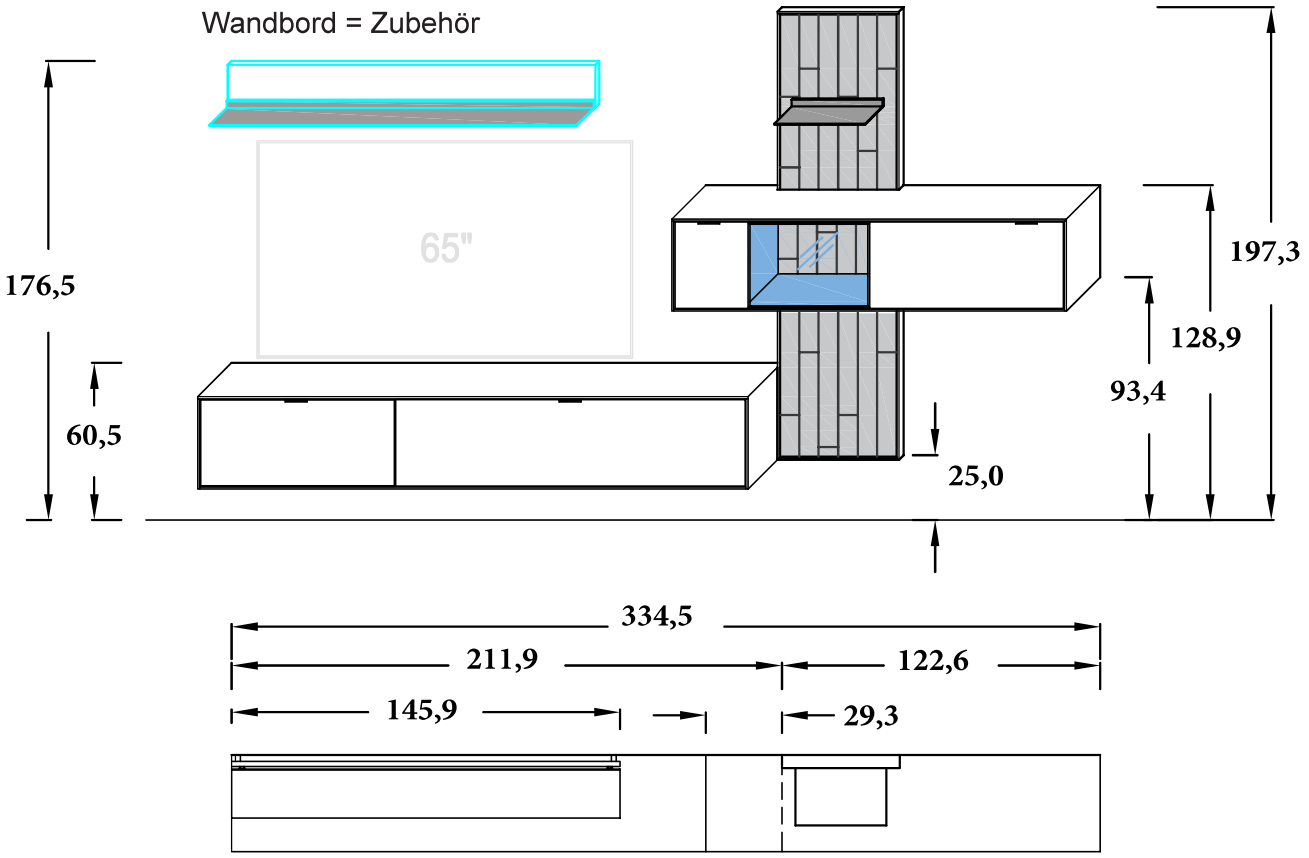

B 334,5 × H 197,3 × T 37,1 cm

KOMBI 0010 | SPIEGELSEITIG 0110

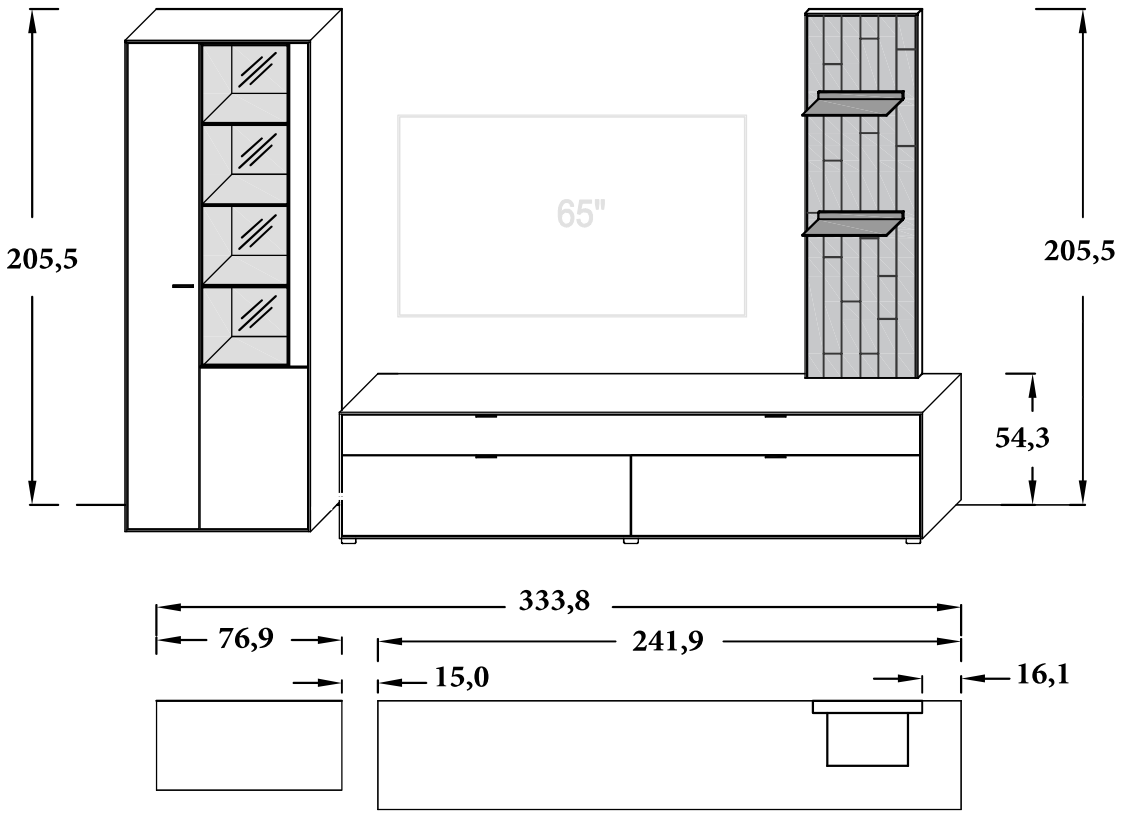

B 333,8 × H 205,5 × T 45,2 cm

KONFIGURATIONSBEISPIELE

KOMBI 0011 | SPIEGELSEITIG 0111

Achtung:
Bei Gleitern statt Metallkufen müssen 11 cm bei den Höhenangaben abgezogen werden.

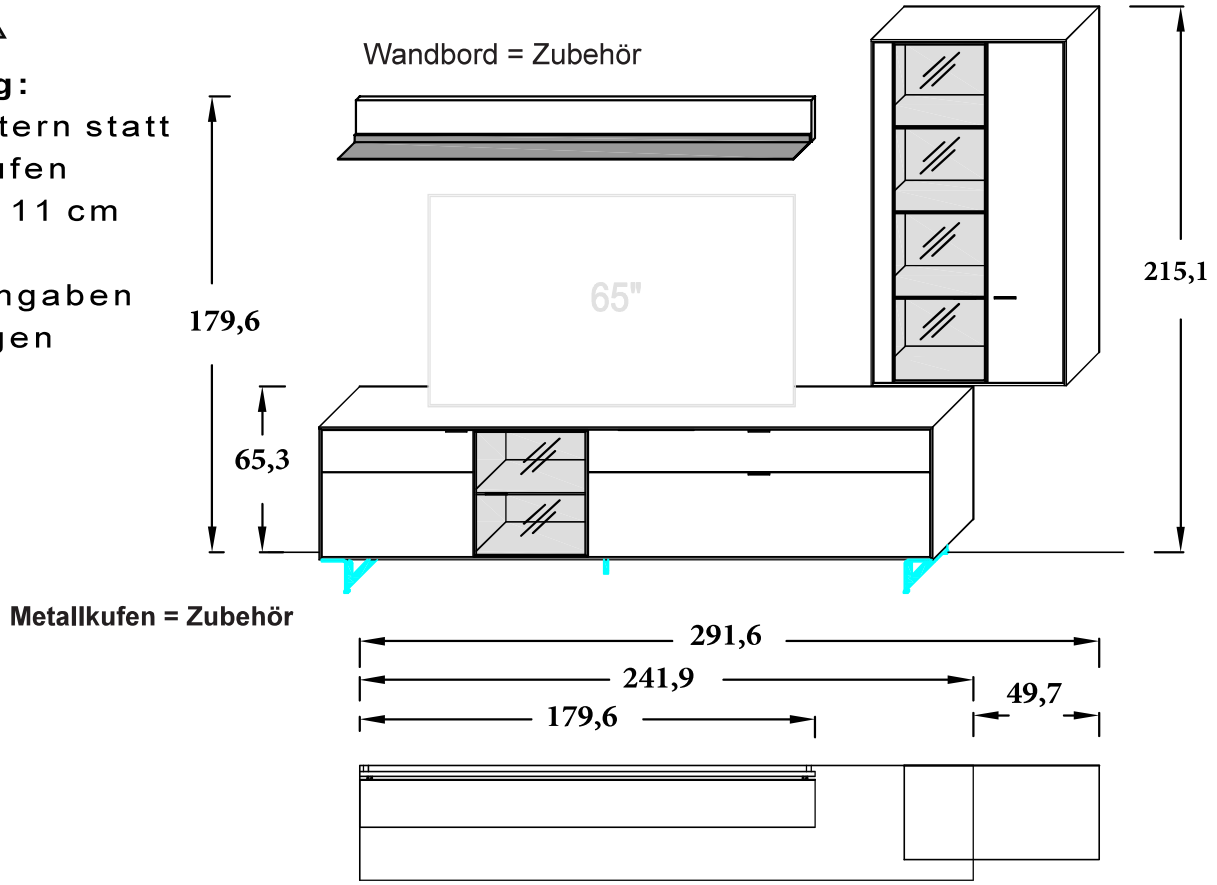

B 291,6 × H 204,1 / 215,1 × T 45,2 cm

KOMBI 0012 | SPIEGELSEITIG 0112

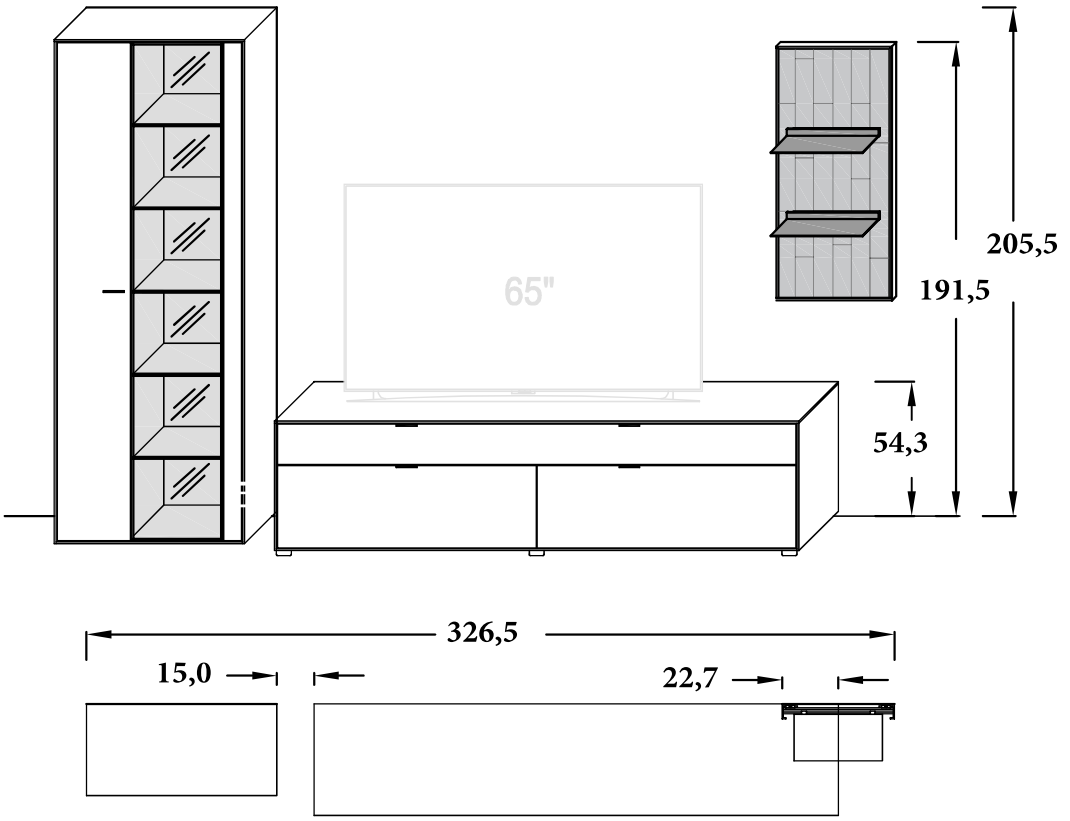

B 326,5 × H 205,5 × T 45,2 cm

ZUBEHÖR LED-BELEUCHTUNG

LED-Trafo

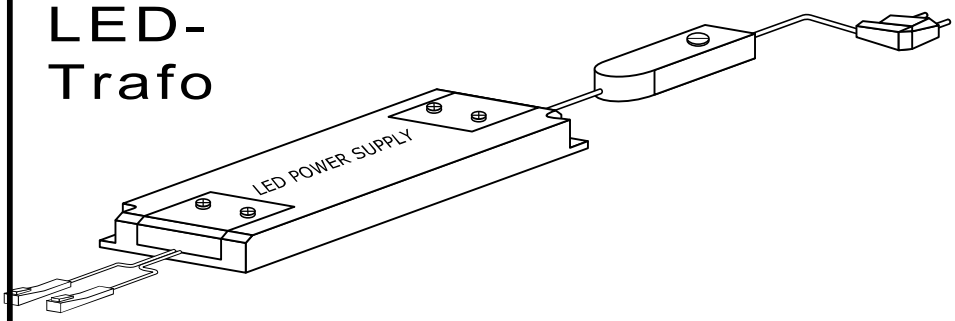

000EBL770
max.1,5A, **15**W

000EBL771
max.1,5A, **30**W

000EBL772
max.1,5A, **60**W

2-Kanal Funkdimmer

00EBL796
max.60W

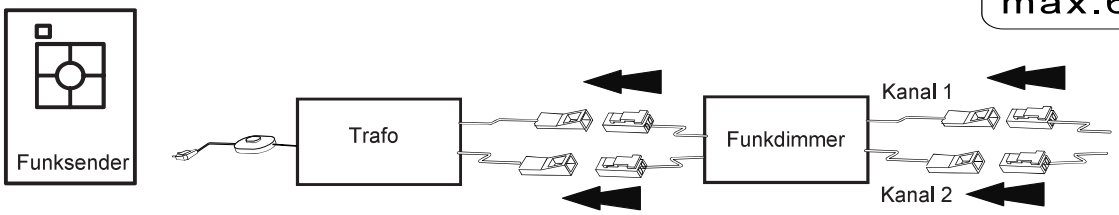

Beleuchtung je Kanal max. 30 Watt

4-Kanal Funkdimmer

00EBL797
max.60W

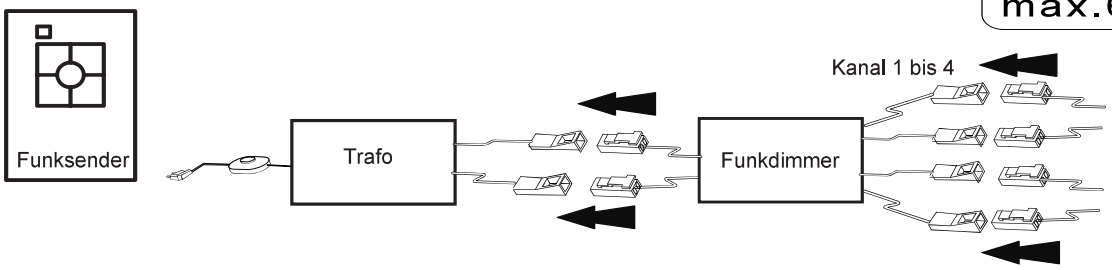

Einzelner Kanal bis max. 30 Watt belastbar. Maximal 60 Watt an allen 4 Kanälen gesamt.

LED 6-FACH VERTEILER

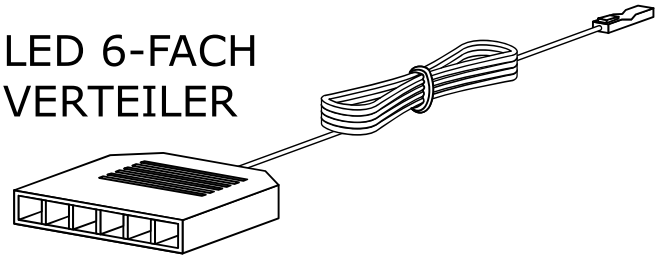

000EBL794

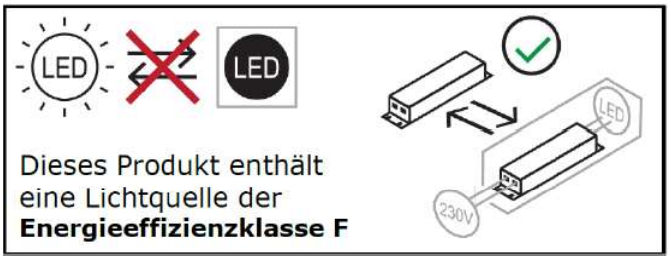

Dieses Produkt enthält eine Lichtquelle der **Energieeffizienzklasse F**

SCHALTKREISE

Übersicht der möglichen Schaltkreise

FÜR STECKDOSE MIT TRAFO ÜBER SCHALTER

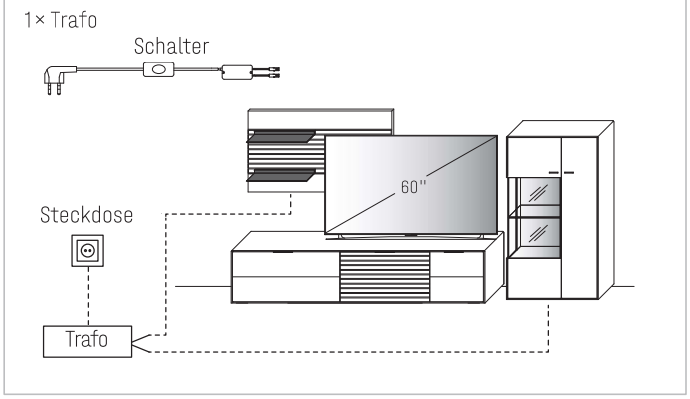

FÜR STECKDOSE MIT TRAFO ÜBER FUNKDIMMER

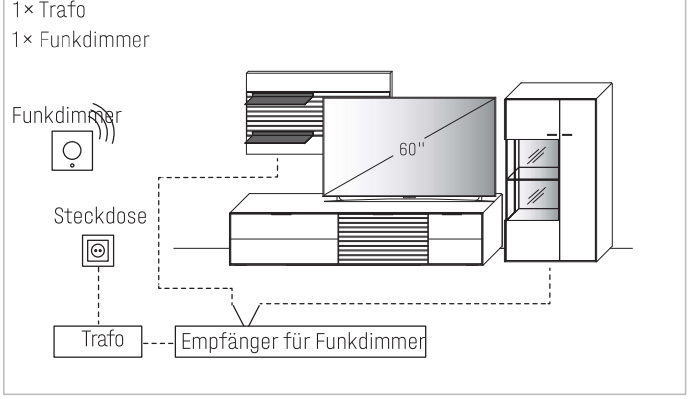

FÜR SCHALTBARE STECKDOSE/N MIT TRAFO ÜBER WANDSCHALTER

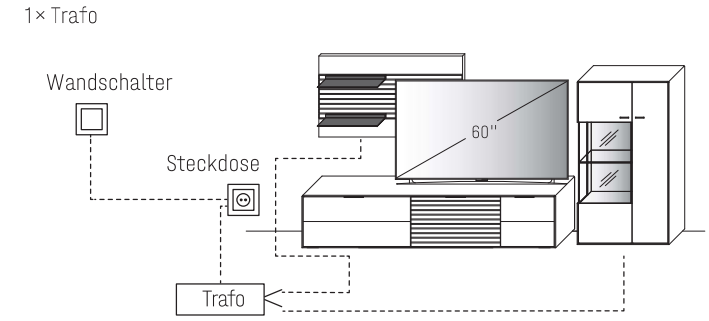

TRAFO INKL. SCHALTER MIT STECKER

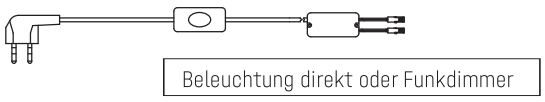

max. 15,0 W	Art.-Nr. **000EBL770**
max. 30,0 W	Art.-Nr. **000EBL771**
max. 60,0 W	Art.-Nr. **000EBL772**

2-KANAL FUNKDIMMER

(zur Lichtstärkenregulierung)

Je Trafo einen Funkdimmer verwenden!

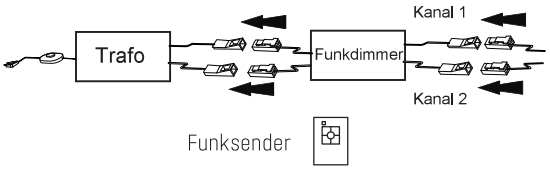

Beleuchtung je Kanal max. 30 Watt

max. 60,0 W	Art.-Nr. **000EBL796**

4-KANAL FUNKDIMMER

Funkempfänger inkl. Funkdimmer zur Einzelschaltung der Beleuchtung für bis zu 4 Beleuchtungs-Sets.

Hinweis: Bitte bei der Auswahl des Funkdimmer unbedingt auf die benötigte Gesamt-Watt-Leistung achten.

Hierzu ist zu berücksichtigen, dass von allen gewünschten Typen mit LED-Beleuchtung die Watt-Angaben zu addieren sind.

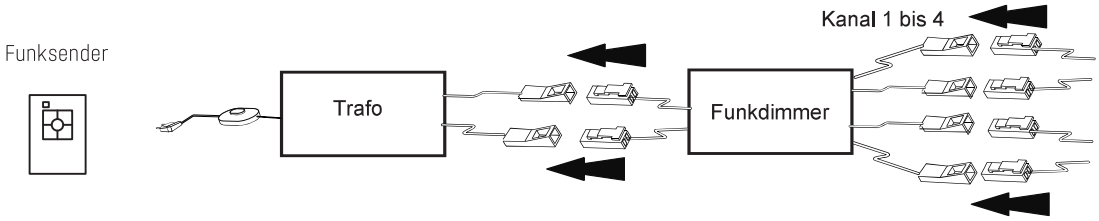

Einzelner Kanal bis max. 30 Watt belastbar. Maximal 60 Watt an allen 4 Kanälen gesamt.

(max. 60,0 W) Art.-Nr. **000EBL797**

LED-BELEUCHTUNG (ZUBEHÖR)

Beim anschließen der Beleuchtung immer die maximale Trafo Leistung beachten

Bei blinkender Beleuchtung ist die Trafo Leistung überschritten!

1 LED-Wandbord Beleuchtung

2 LED-Rückwand-Beleuchtung

3 LED-Paneel-Beleuchtung

4 LED-Unterboden-Ambiente-Beleuchtung

Type		Type		Type	
8146		8181		8211	
1	5,4 Watt	**1**	7,7 Watt	**1**	8,2 Watt

Type		Type		Type	
1143 1144		11543 11544		11935	
Type 1443 1444		Type 11503 11504			
2	4,6 Watt	**2**	3,0 Watt	**4**	4,4 Watt
		4	7,3 Watt		

LED-BELEUCHTUNG (ZUBEHÖR)

Beim anschließen der Beleuchtung immer die maximale Trafo Leistung beachten

Bei blinkender Beleuchtung ist die Trafo Leistung überschritten!

1 LED-Wandbord Beleuchtung

2 LED-Rückwand-Beleuchtung

3 LED-Paneel-Beleuchtung

4 LED-Unterboden-Ambiente-Beleuchtung

Type		Type		Type	
11132		11173 11174		8450	
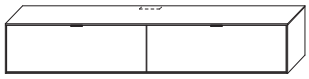		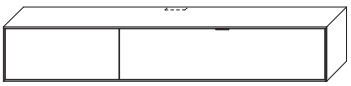		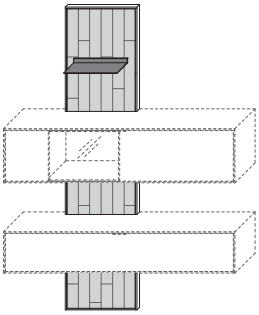	
		Type 11163 11164			
		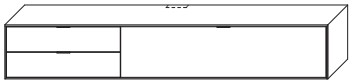			
4	10,3 Watt	**4**	7,3 Watt	**3**	13,0 Watt

Type		Type		Type	
8460		8413 8414		8420	
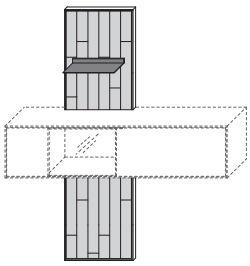		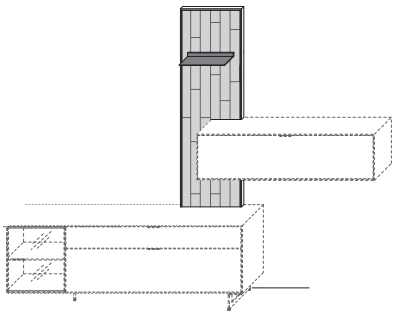		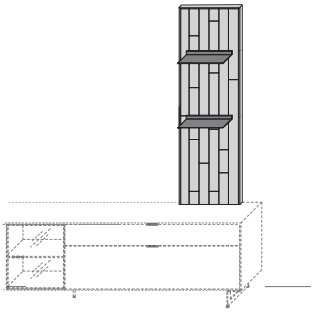	
3	13,8 Watt	**3**	13,2 Watt	**3**	15,0 Watt

LED-BELEUCHTUNG (ZUBEHÖR)

Beim anschließen der Beleuchtung immer die maximale Trafo Leistung beachten

Bei blinkender Beleuchtung ist die Trafo Leistung überschritten!

1 LED-Wandbord Beleuchtung

2 LED-Rückwand-Beleuchtung

3 LED-Paneel-Beleuchtung

4 LED-Unterboden-Ambiente-Beleuchtung

Type		Type		Type	
8320		8434 8433		13403 13404	
3	10,0 Watt	**3**	12,3 Watt	**2**	5,6 Watt

Type		Type		Type	
13433 13434		14743 14744		15433 15434	
2	11,2 Watt	**2**	13,2 Watt	**2**	16,2 Watt

LED-BELEUCHTUNG (ZUBEHÖR)

Beim anschließen der Beleuchtung immer die maximale Trafo Leistung beachten

Bei blinkender Beleuchtung ist die Trafo Leistung überschritten!

1 LED-Wandbord Beleuchtung

2 LED-Rückwand-Beleuchtung

3 LED-Paneel-Beleuchtung

4 LED-Unterboden-Ambiente-Beleuchtung

Type		Type		Type	
2343 2344	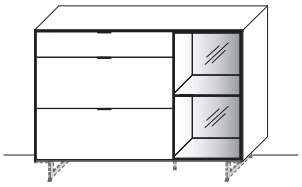	2543 2544	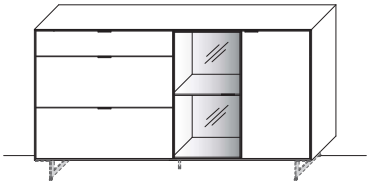	4240	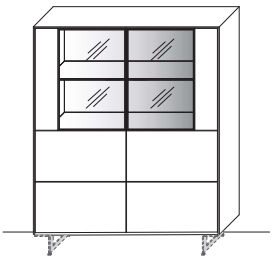
2	8,2 Watt	**2**	8,2 Watt	**2**	11,6 Watt

Type		Type		Type	
4230	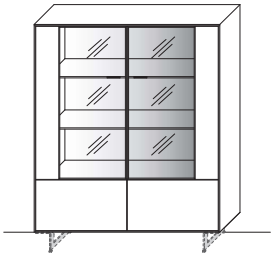	4743 4744	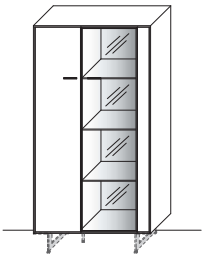	4340	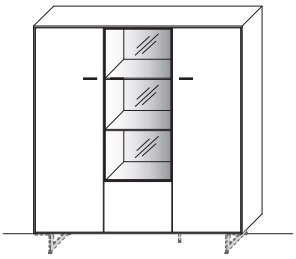
2	23,2 Watt	**2**	13,2 Watt	**2**	9,6 Watt

LED-BELEUCHTUNG (ZUBEHÖR)

Beim anschließen der Beleuchtung immer die maximale Trafo Leistung beachten

Bei blinkender Beleuchtung ist die Trafo Leistung überschritten!

1 LED-Wandbord Beleuchtung

2 LED-Rückwand-Beleuchtung

3 LED-Paneel-Beleuchtung

4 LED-Unterboden-Ambiente-Beleuchtung

Type 6443 6444 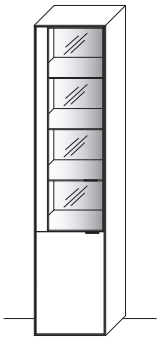		Type 6423 6424 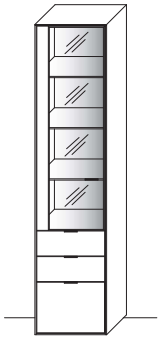		Type 6743 6744 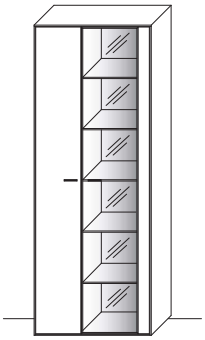	
2	13,2 Watt	**2**	13,2 Watt	**2**	19,8 Watt

Type 6733 6734 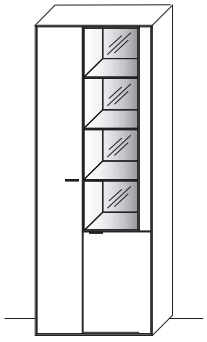		Type		Type	
2	13,2 Watt				

STANDELEMENTE MIT GLEITER

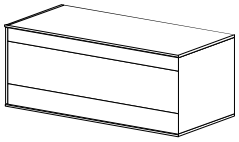

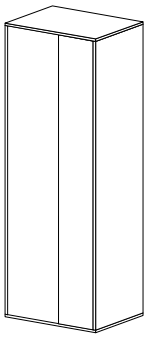

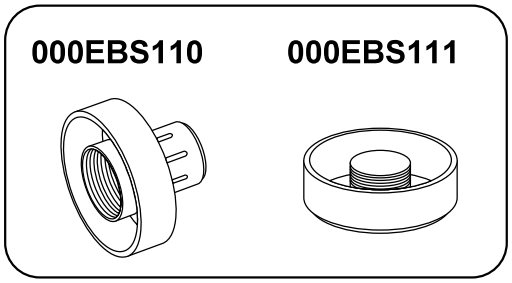

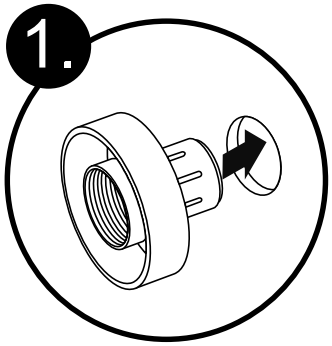

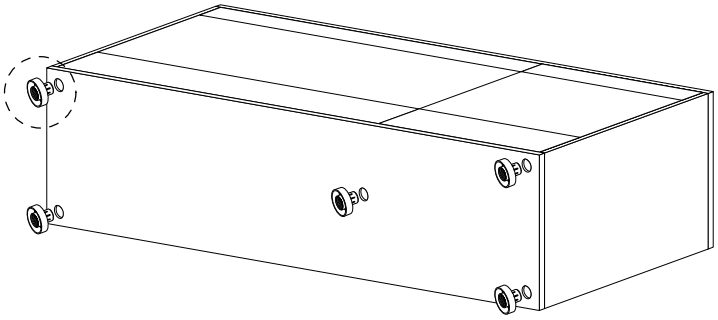

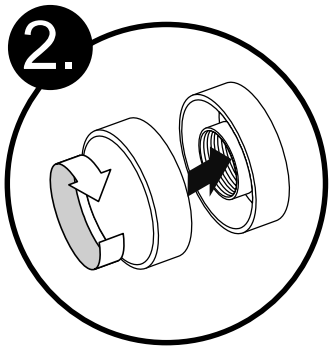

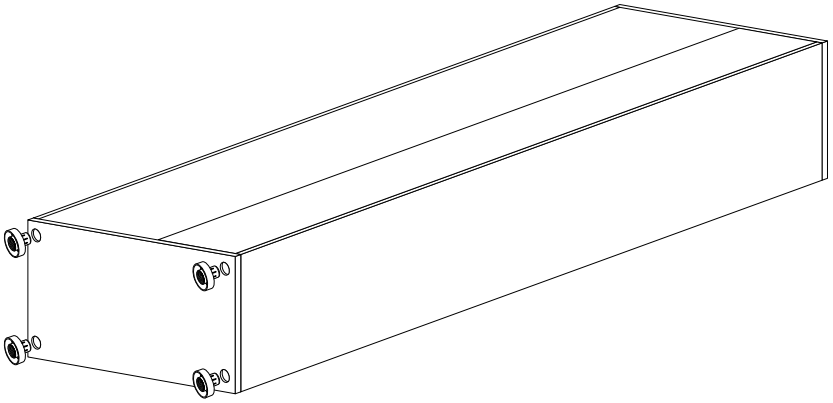

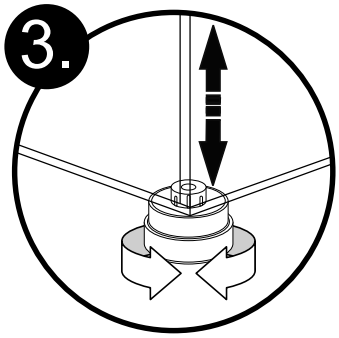

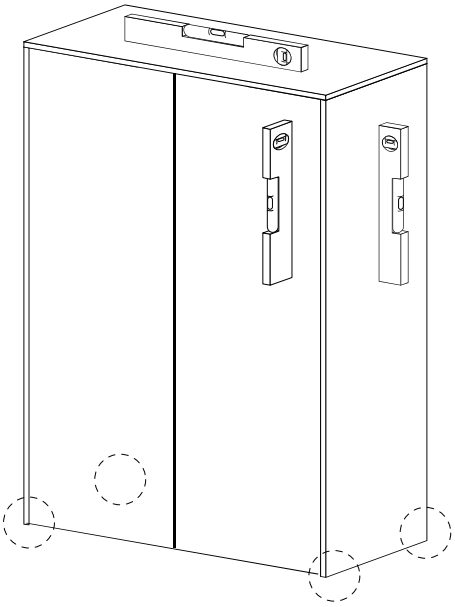

STANDELEMENTE - METALLKUFEN

Elemente mit Metallkufen und Stützfuß immer anheben und versetzen.
Niemals verschieben.
Schrauben können ausbrechen.

000ESR6320Z

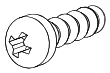

6,3x20

000ESR3517Z

3,5x17

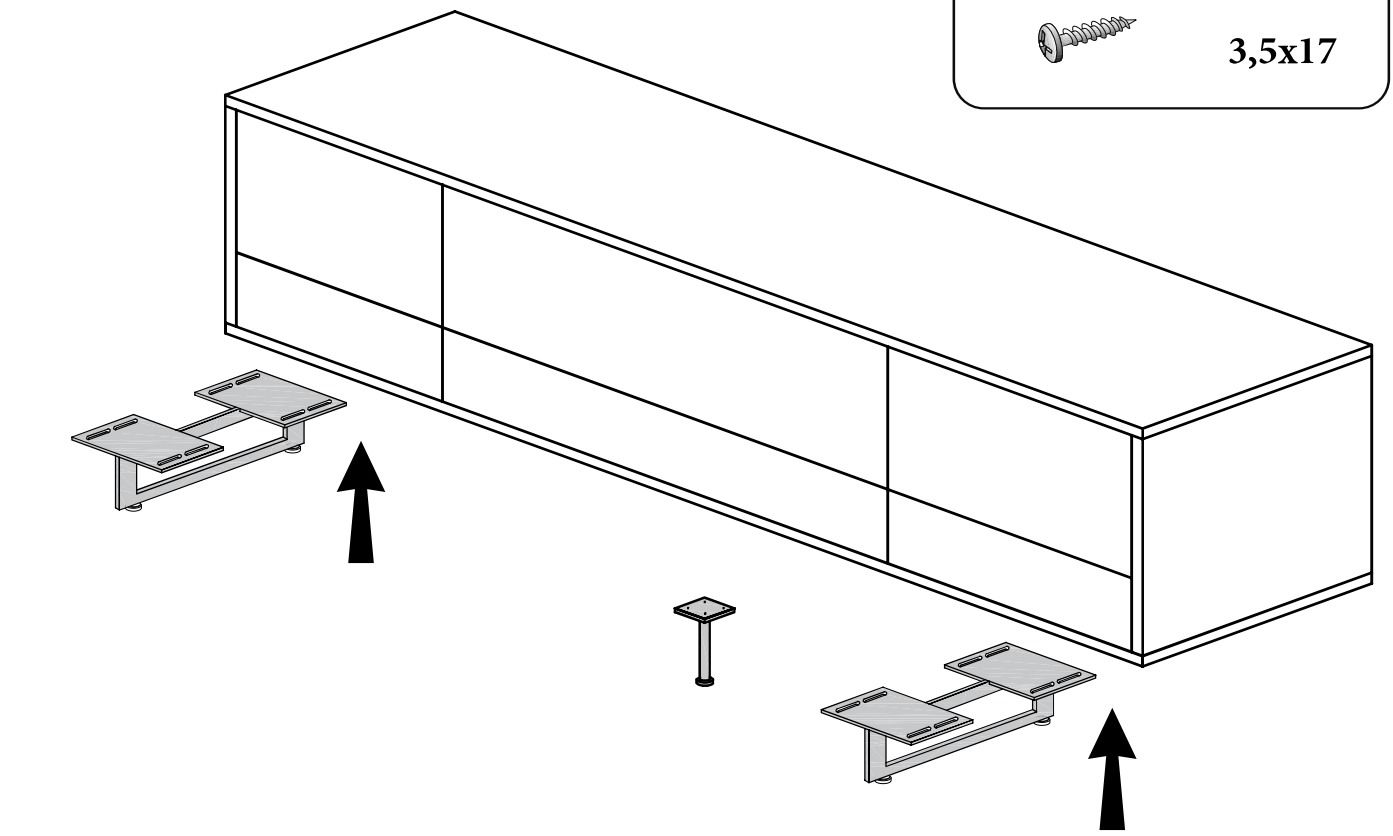

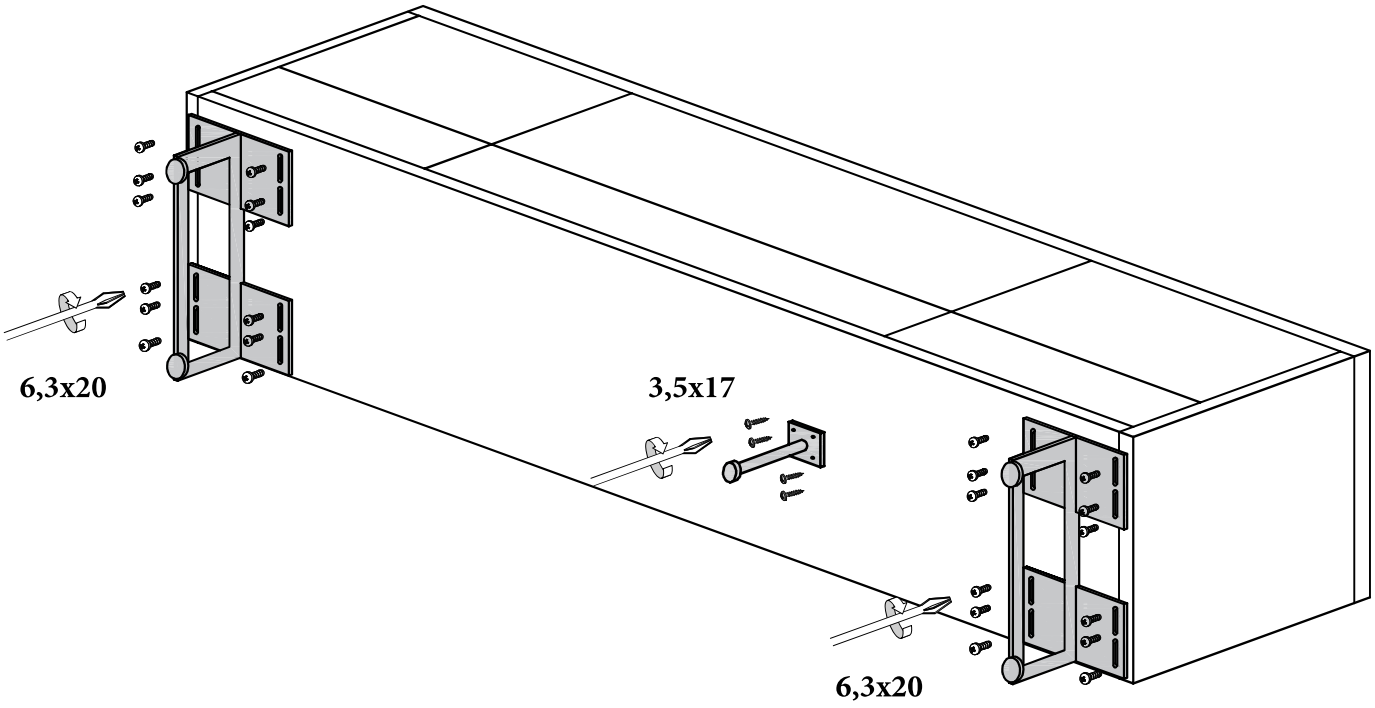

STANDELEMENTE KIPPSICHERUNG - WINKEL

Sicherheitsrelevanter Arbeitsschritt

- Das mitgelieferte Wandbefestigungsmaterial ist ausschließlich für festes / massives Mauerwerk geeignet. Sollte anderes Wandmaterial, z.B. Leichtbauwände, vorhanden sein, bitte unbedingt sachgerechte Befestigungsmittel verwenden.

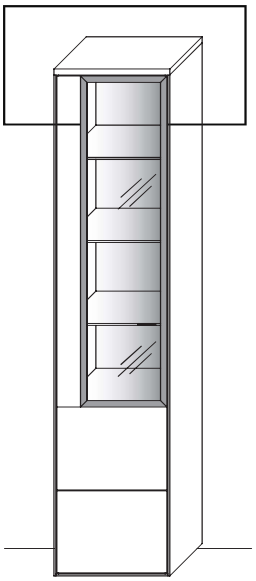

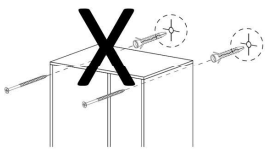

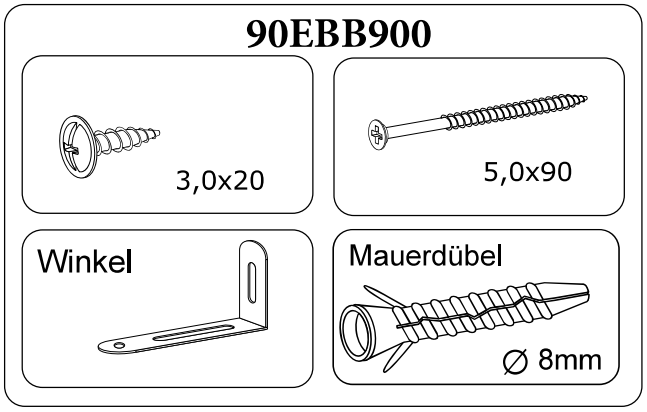

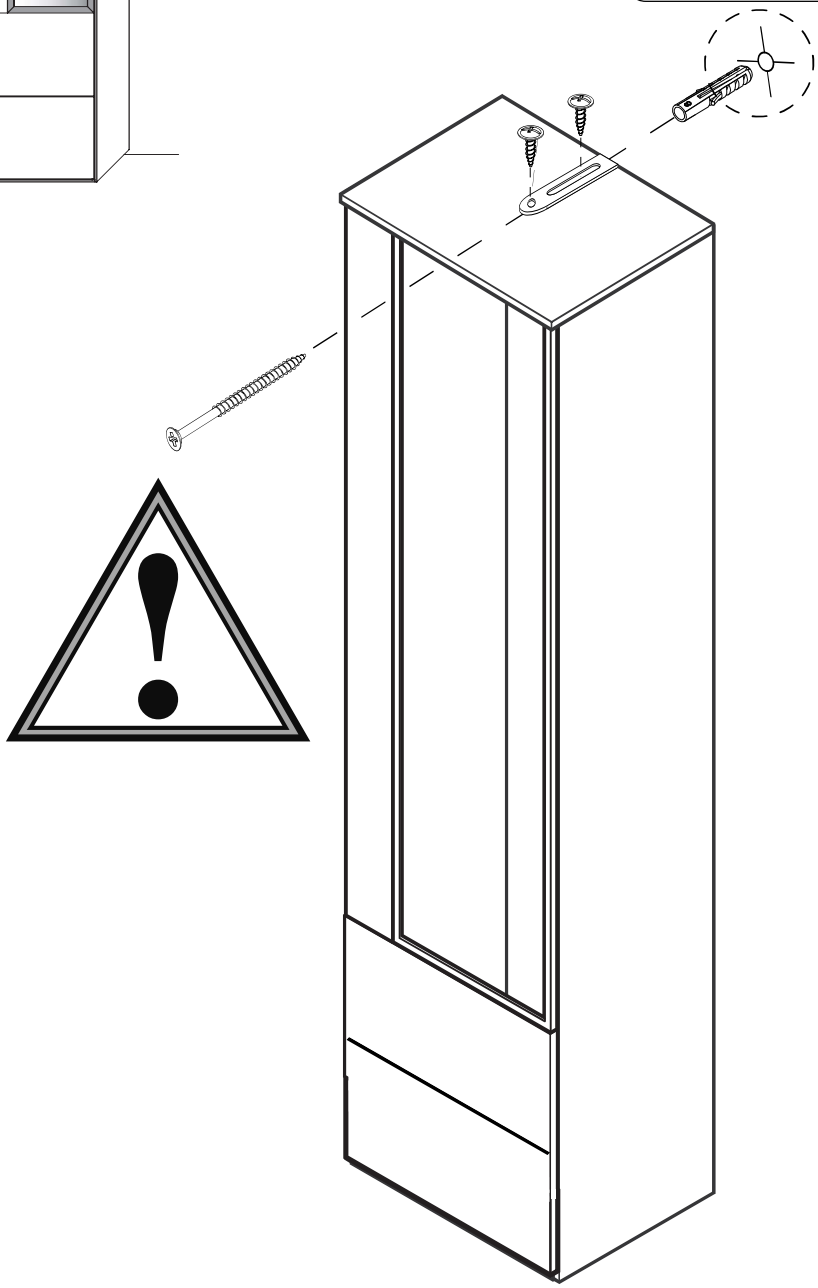

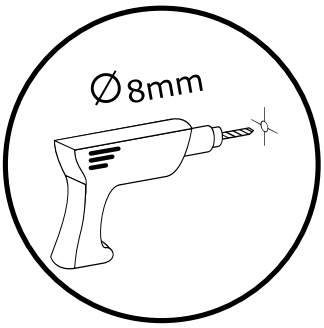

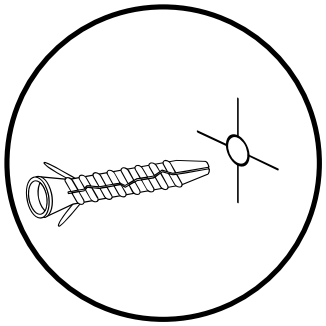

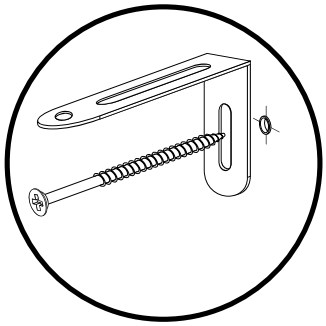

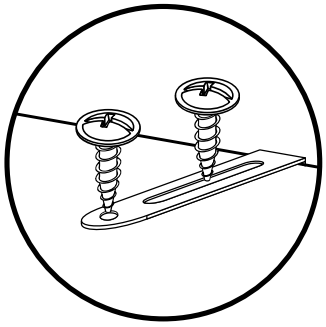

STANDELEMENTE KIPPSICHERUNG

Sicherheitsrelevanter Arbeitsschritt

- Das mitgelieferte Wandbefestigungsmaterial ist ausschließlich für festes / massives Mauerwerk geeignet. Sollte anderes Wandmaterial, z.B. Leichtbauwände, vorhanden sein, bitte unbedingt sachgerechte Befestigungsmittel verwenden.

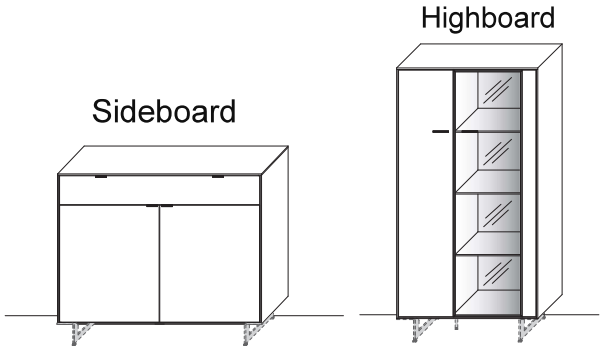

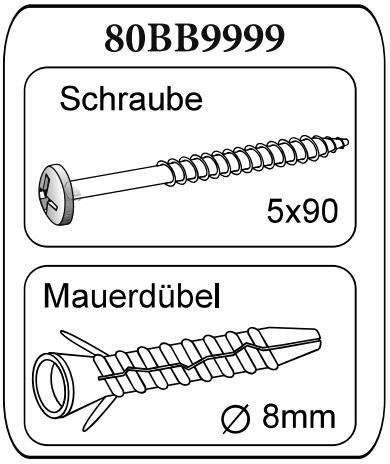

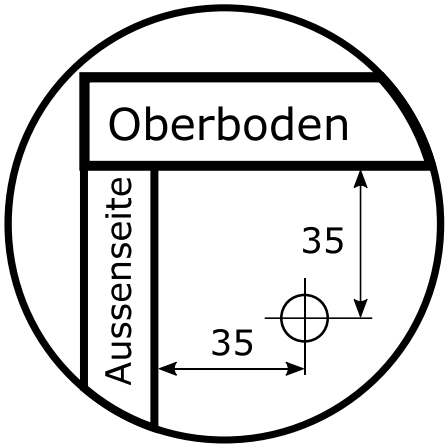

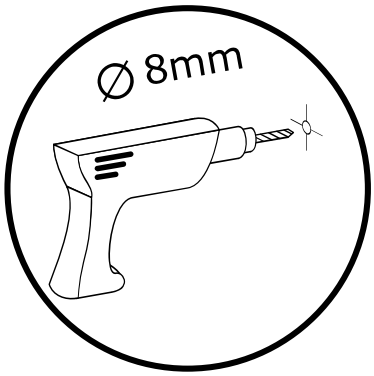

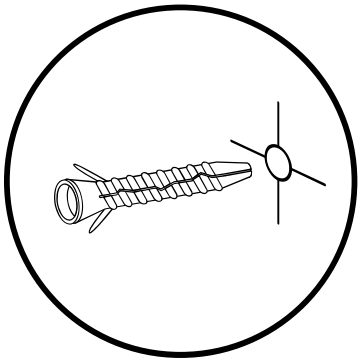

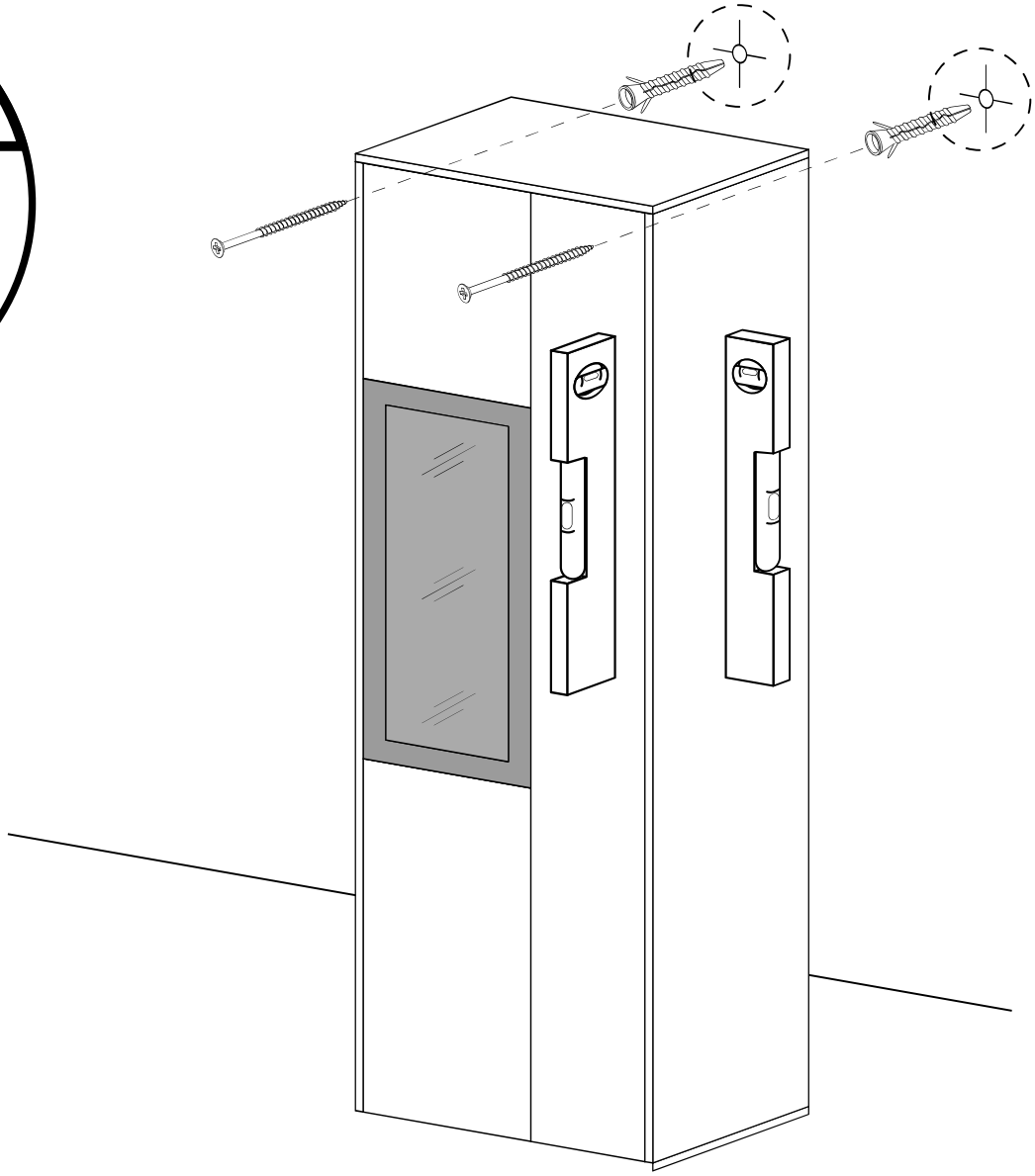

LOWBOARD KIPPSICHERUNG

Sicherheitsrelevanter Arbeitsschritt

- Das mitgelieferte Wandbefestigungsmaterial ist ausschließlich für festes / massives Mauerwerk geeignet. Sollte anderes Wandmaterial, z.B. Leichtbauwände, vorhanden sein, bitte unbedingt sachgerechte Befestigungsmittel verwenden.

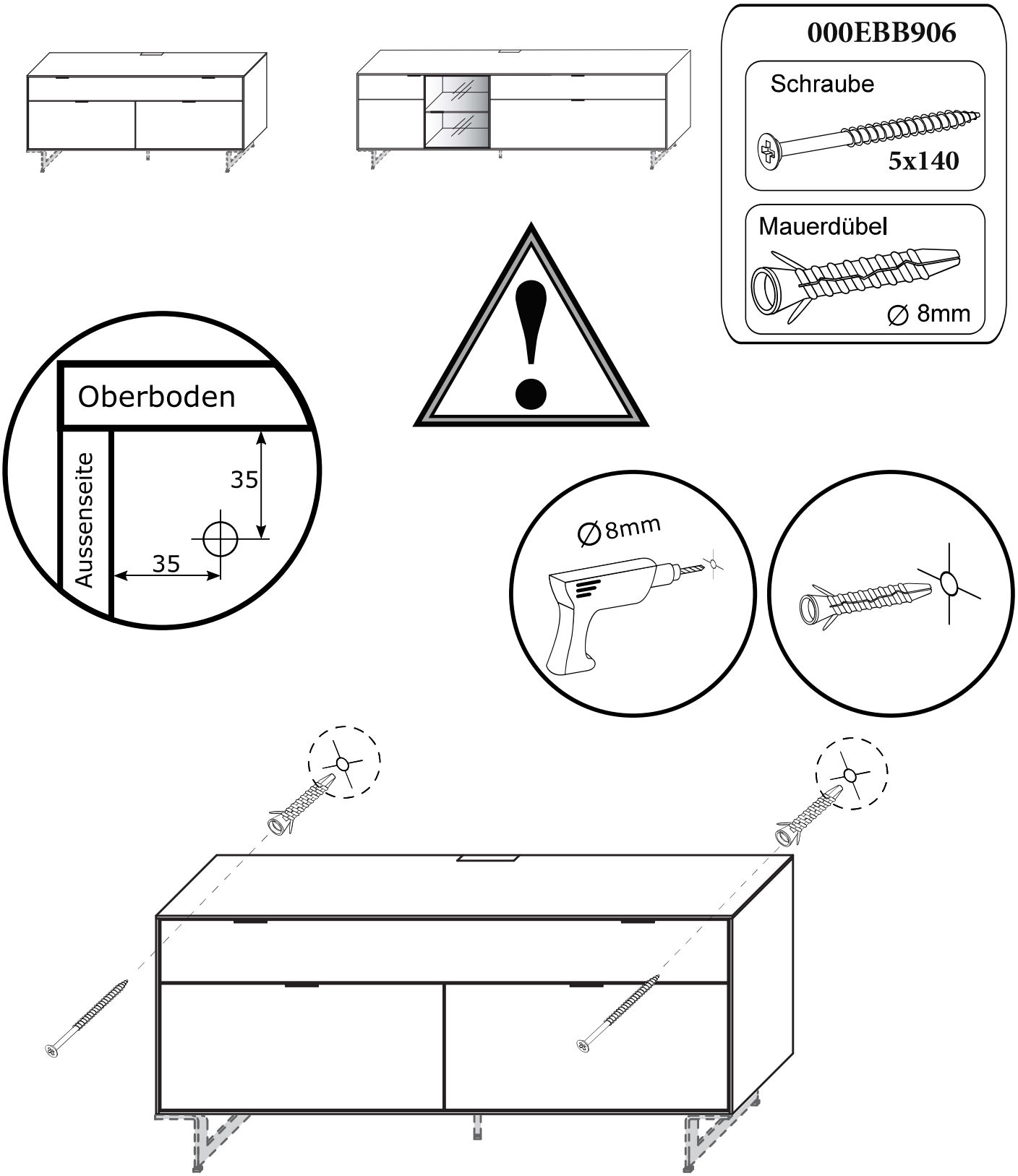

Hängeelement im Paneel

Positionshinweis für Wandmontageplatte

Achtung!
Dieser Positionshinweis für die Wandmontageplatt WP6 ist nur für die hier angegebenen Paneel-Typen zu verwenden.

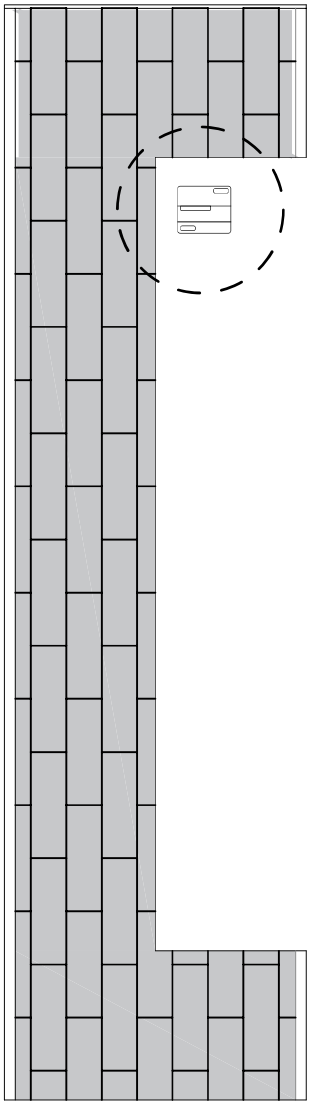

Type 8433 (Abbildung)
Type 8434 (spiegelseitig)

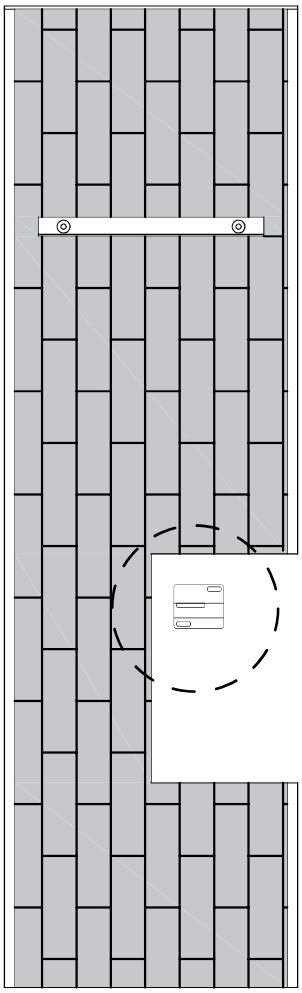

Type 8413 (Abbildung)
Type 8414 (spiegelseitig)

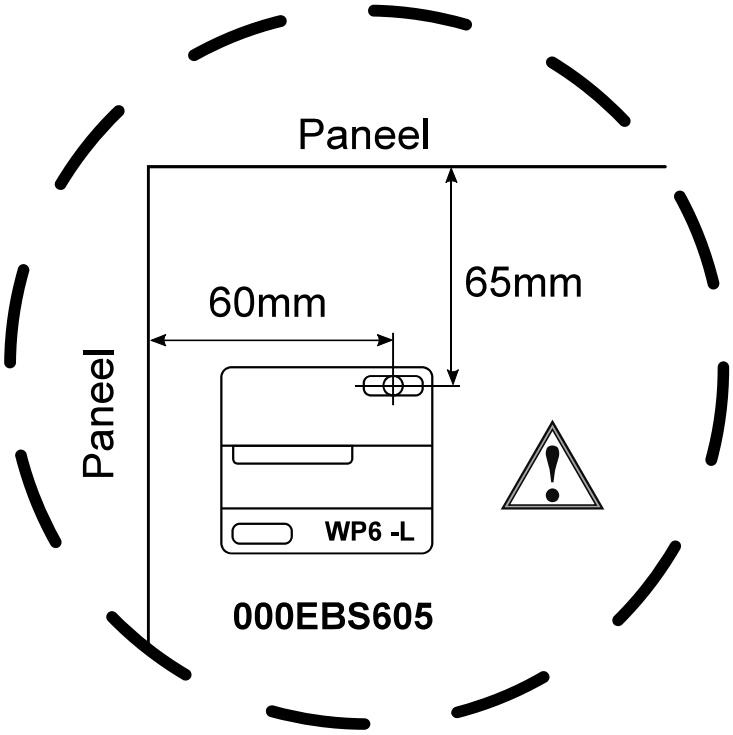

Bei Montage der (spiegelseitigen) Paneele die Wandmontageplatte WP6 -R in der Paneelecke verbauen!

Hängeelemente in Kombination mit Paneel

Wichtiger Hinweis:
Sicherungsschraube (3) sollte zum Einhängen ganz rausgedreht und Schraube (2) ganz reingedreht sein. Schraube (1) muss zum Einhängen ganz rausgedreht sein.

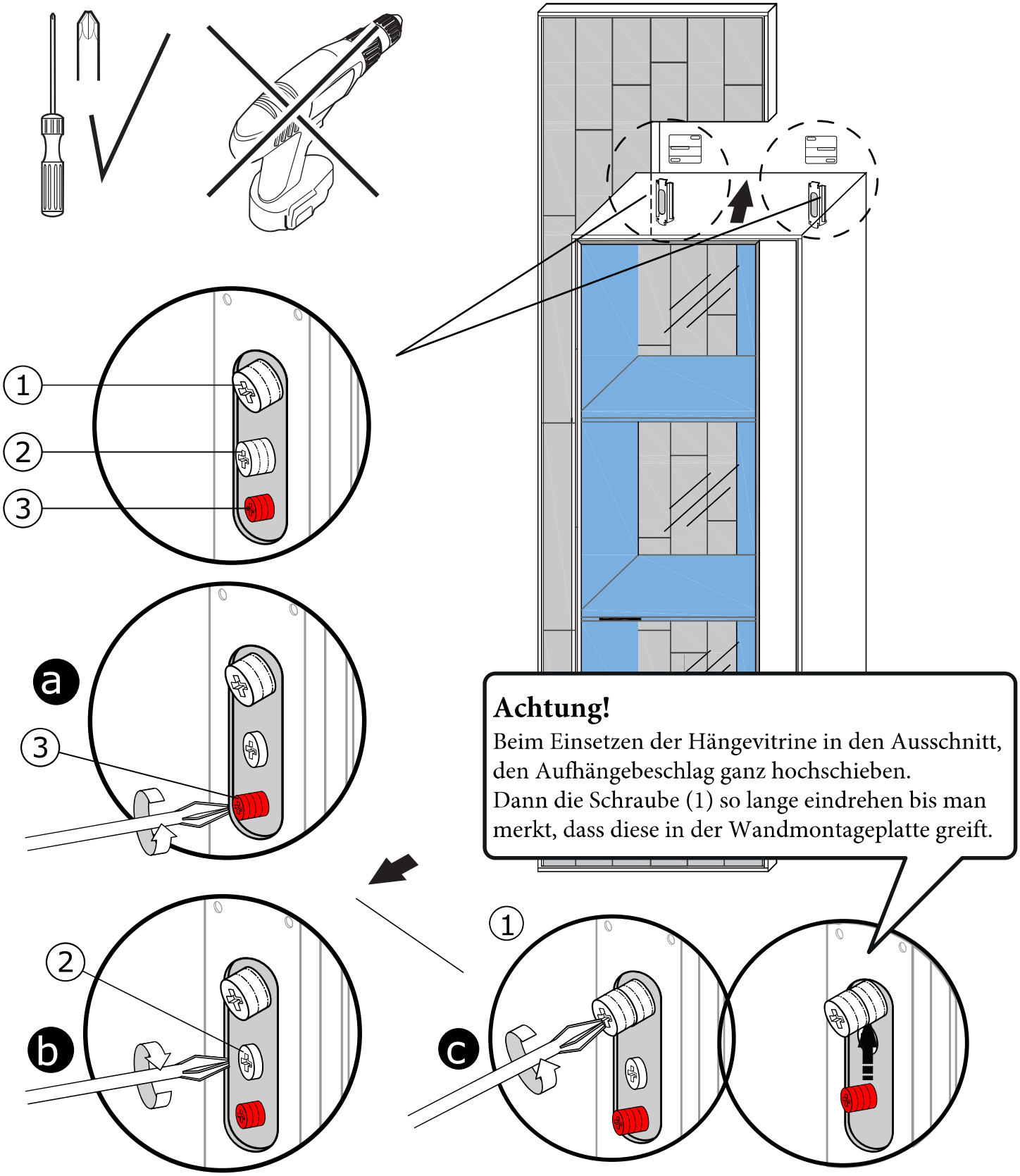

Aufhängebeschlag hinter Spaltholz freilegen !

1. Beleuchtungskabel auf der Rückseite vom Klebeband befreien.
2. Verschraubung der Glasböden etwas lösen, Glasböden leicht nach vorne ziehen und Verschraubung wieder anziehen.
3. Spaltholzrückwand zur Seite schieben und Hängebeschlag freilegen.
4. Nach erfolgter Montage die Spaltholzrückwand und Glasböden wieder in die ursprüngliche Position bringen.

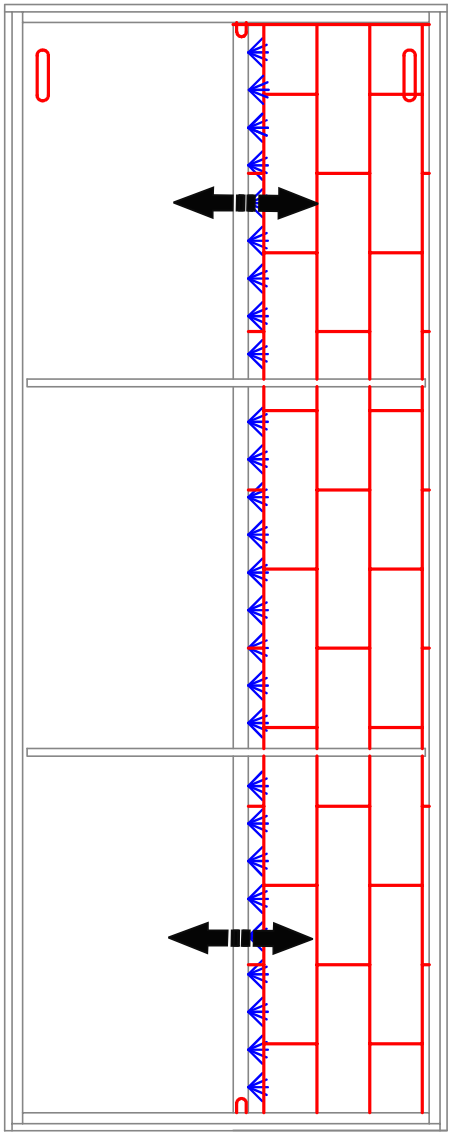

HÄNGEELEMENTE WANDBEFESTIGUNG

1. Korpushöhe ermitteln. Korpusaussenkante anzeichnen und Wandbefestigung anhalten um die Bohrmaße zu ermitteln.

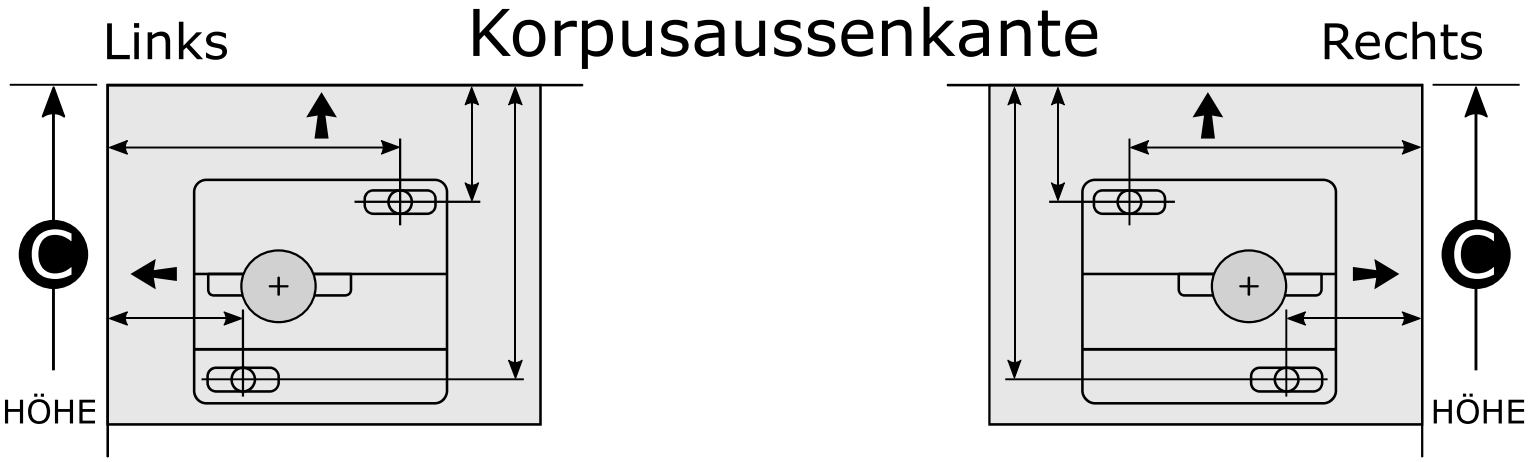

2. **000EBS605** bitte auseinanderklippsen.

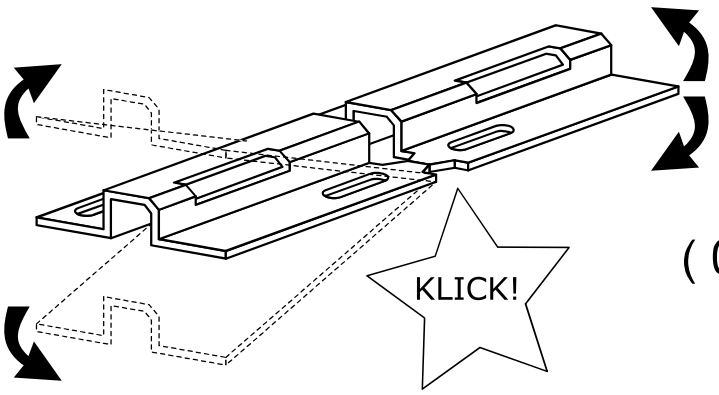

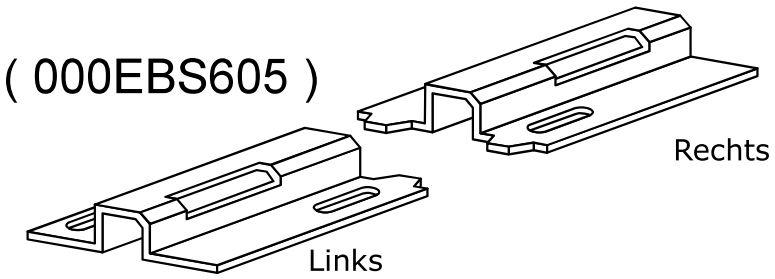

3.

4.

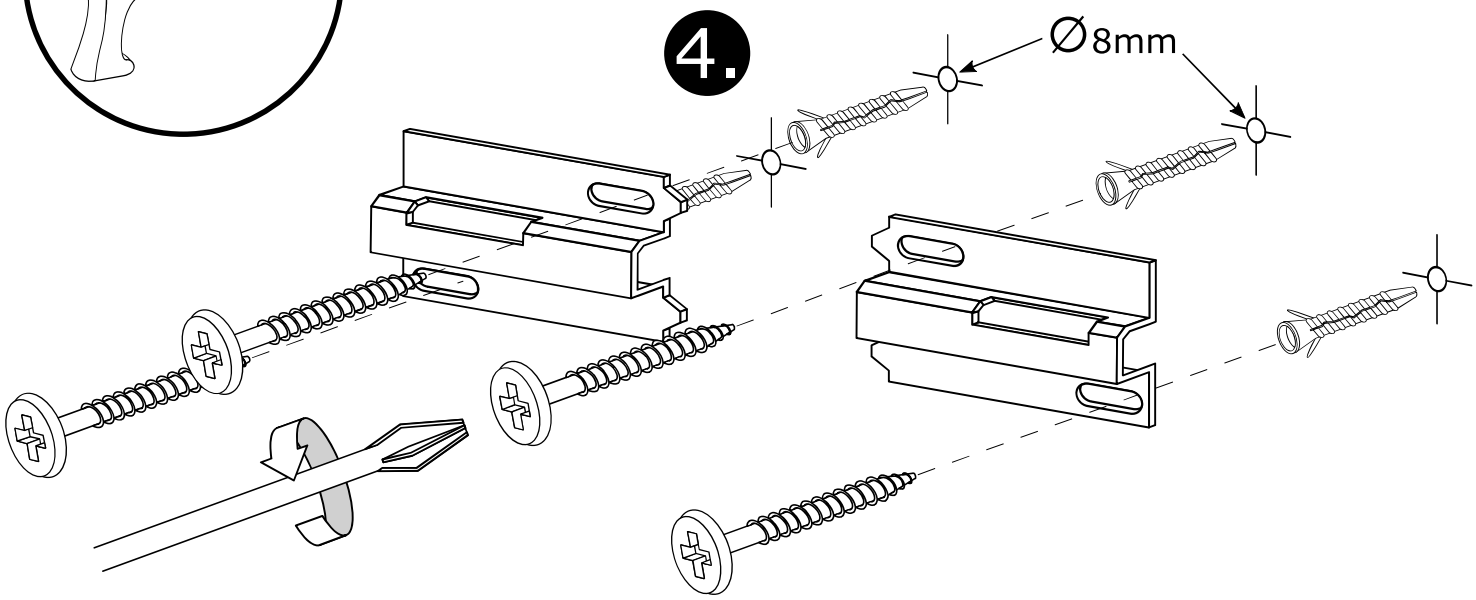

HÄNGEELEMENTE WANDBEFESTIGUNG

WICHTIGER HINWEIS : Sicherungsschraube (3) sollte beim einhängen ganz rausgedreht und Schraube (2) ganz reingedreht sein.
Schraube (1) auf mittlere Einstellung drehen.

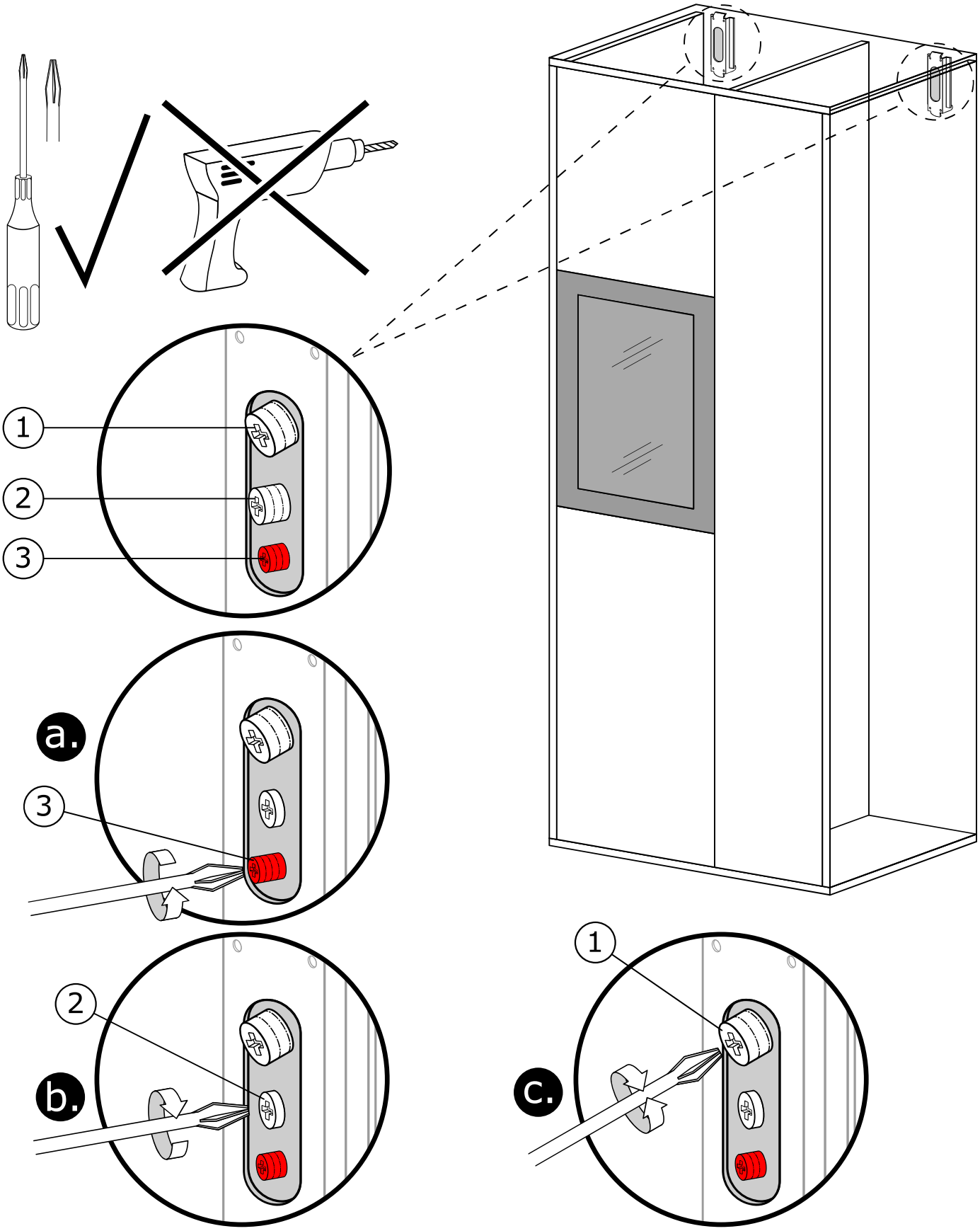

HÄNGEELEMENTE WANDBEFESTIGUNG

- Das mitgelieferte Wandbefestigungsmaterial ist ausschließlich für festes / massives Mauerwerk geeignet. Sollte anderes Wandmaterial, z.B. Leichtbauwände, vorhanden sein, bitte unbedingt sachgerechte Befestigungsmittel verwenden.

Wandbefestigung **000EBS605**

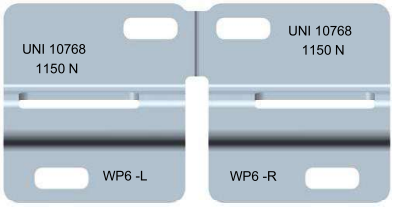

000EBB950

Schraube

5,0x50

Mauerdübel

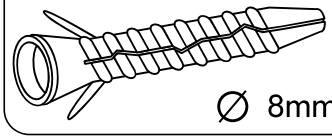

∅ 8mm

Abdeckkappe Metall

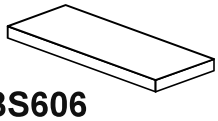

000EBS606

Abdeckkappe Braun

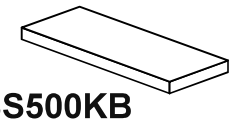

05EBS500KB

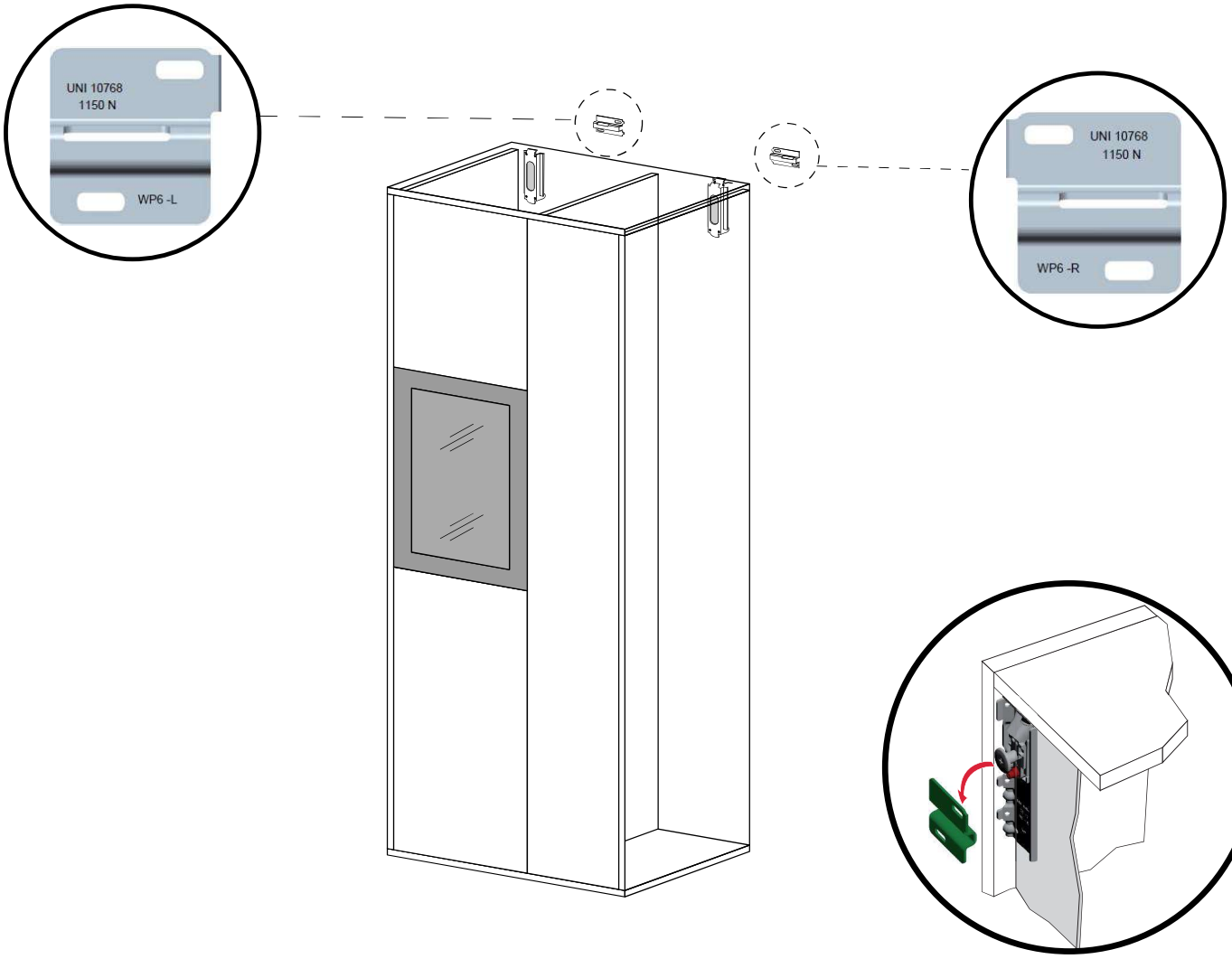

WANDBORD - PANEEL

000ESM8125S

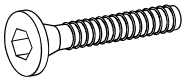

M8x25

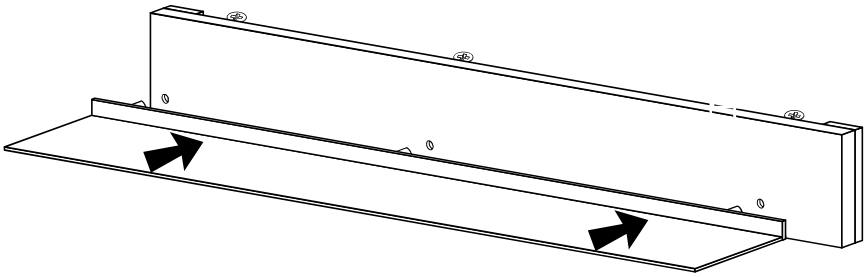

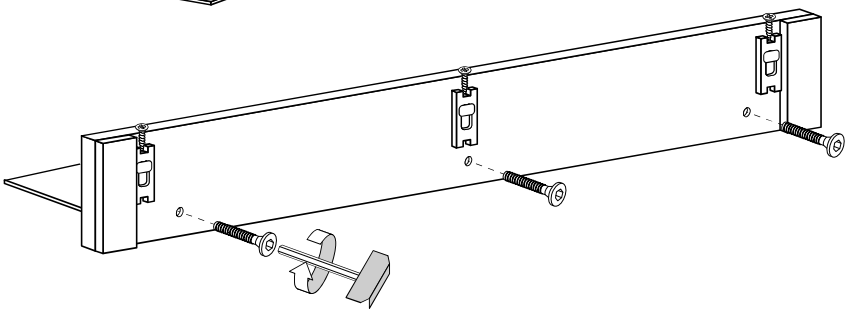

Bitte auf die unterschiedliche Schraubenlänge achten !

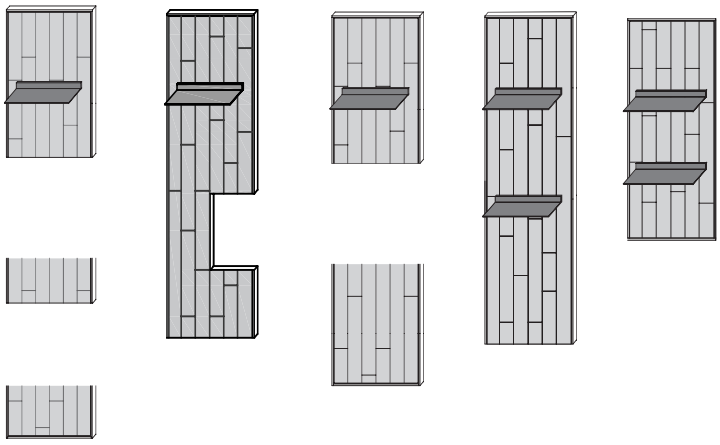

000ESM8030Z

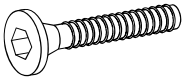

M8x30

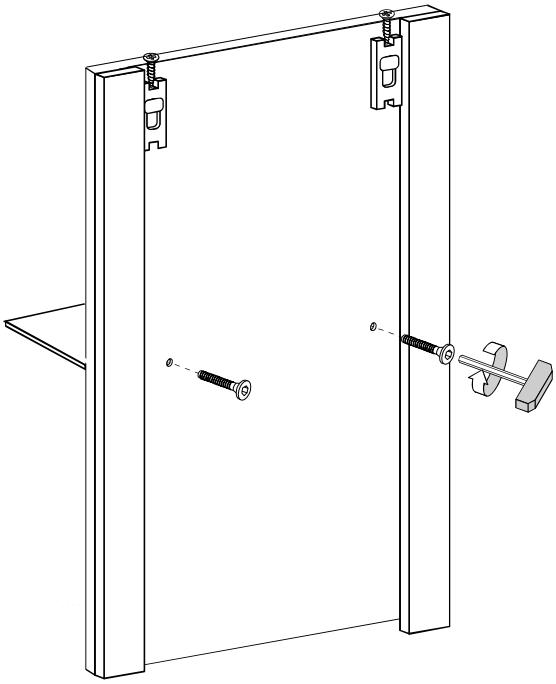

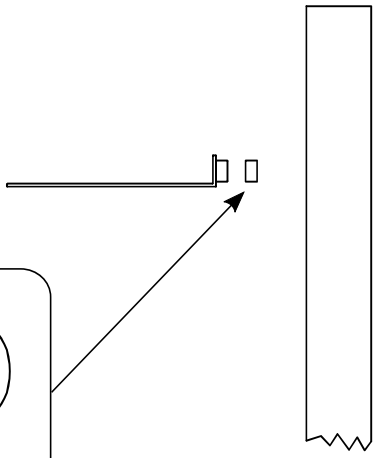

000EBS158

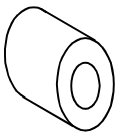

Distanzhülse Kunststoff

WANDBORD - PANEEL

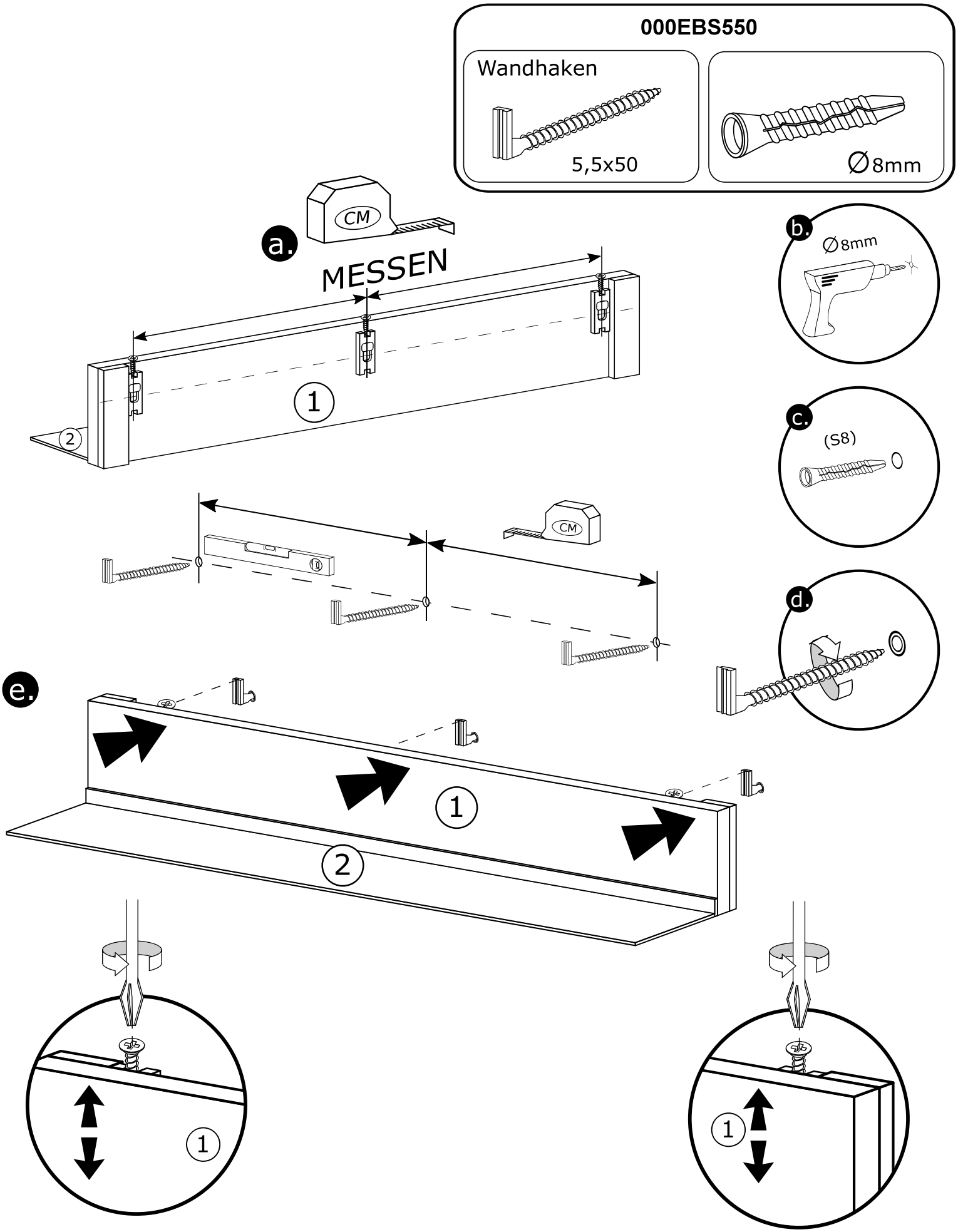

HÄNGEELEMENTE AUSRICHTEN

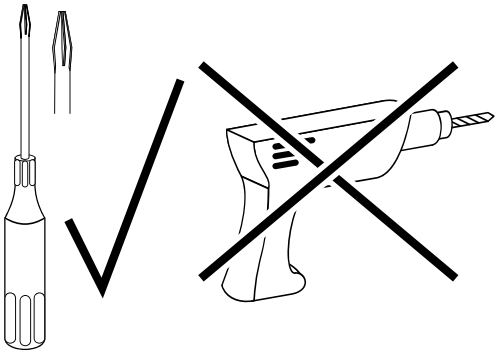

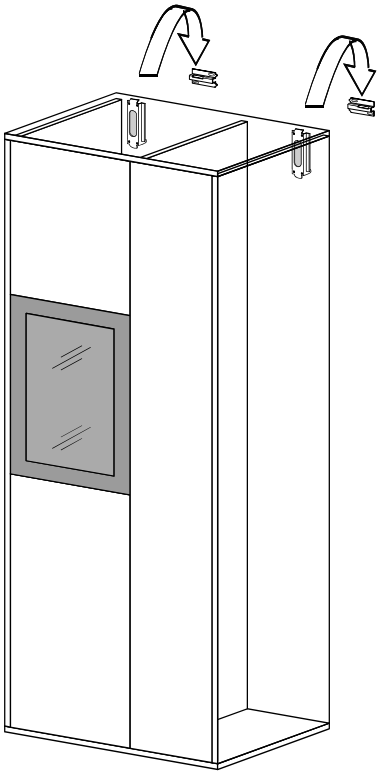

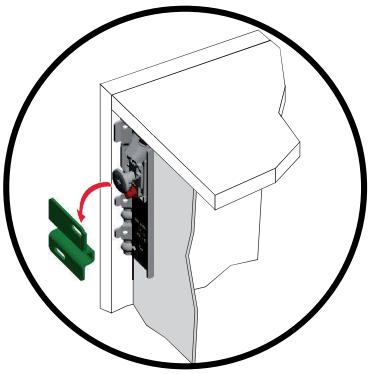

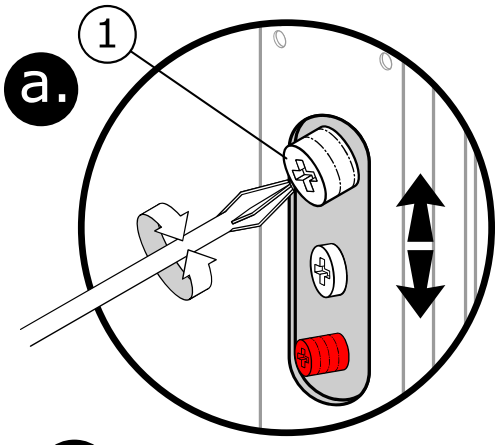

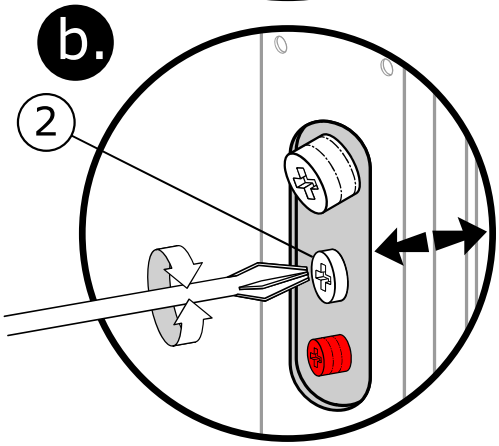

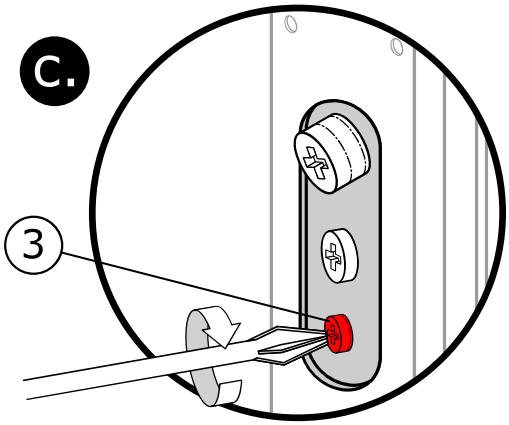

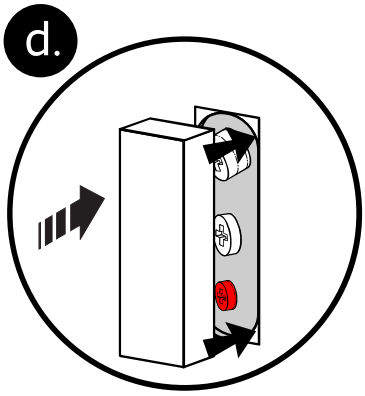

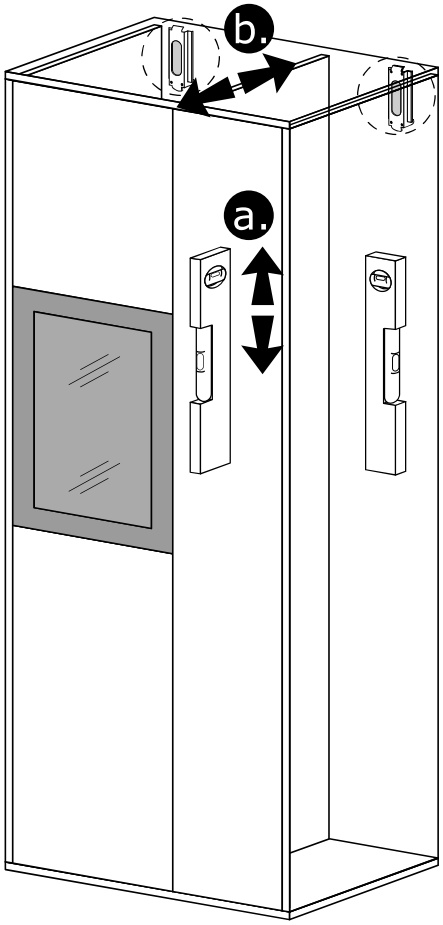

c. Sicherungsschraube (3) ganz reindrehen.

d. Abdeckkappe (**000EBS606**) Metall oder
Abdeckkappe (**05EBS500KB**) Braun aufsetzen.

EINLEGEBODEN

Bodenträger Holz

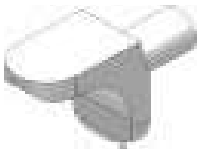

000EBB907

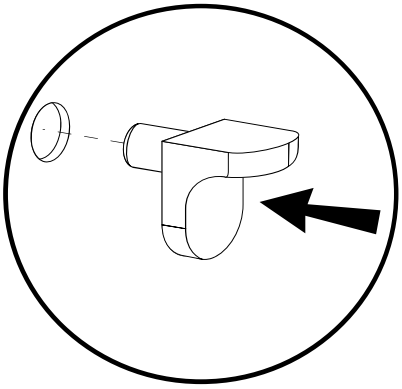

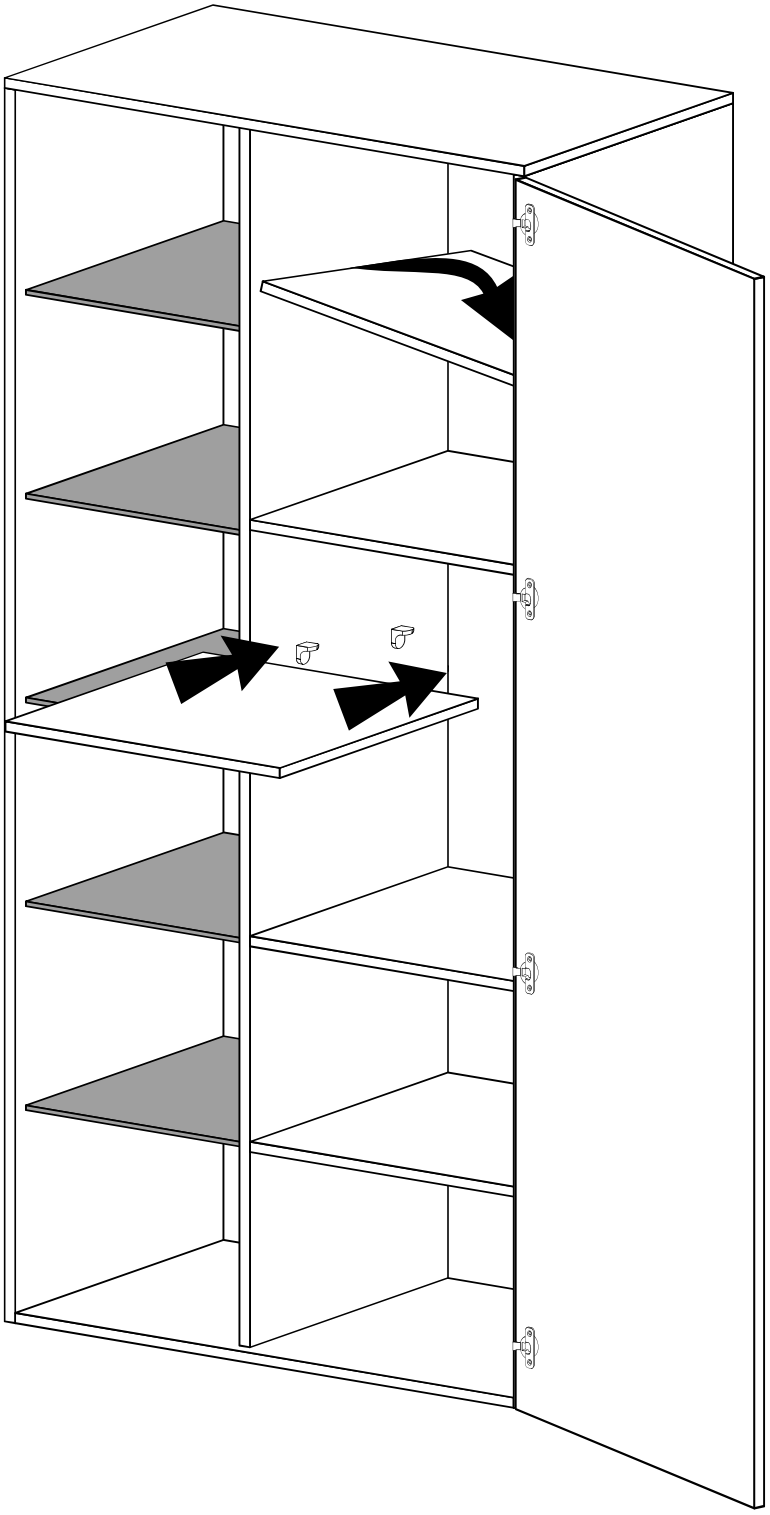

GRIFFMONTAGE GLASTÜR

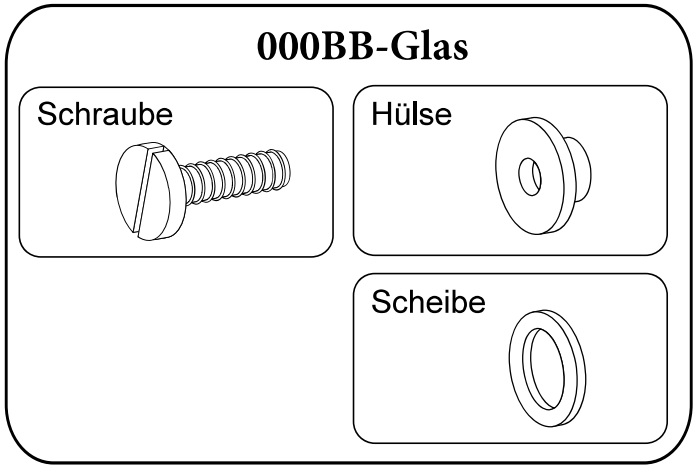

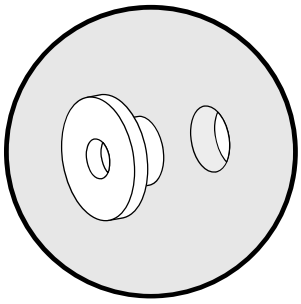

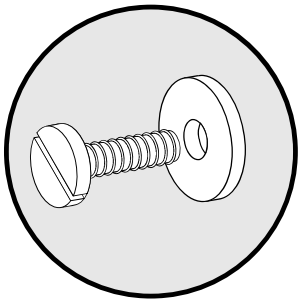

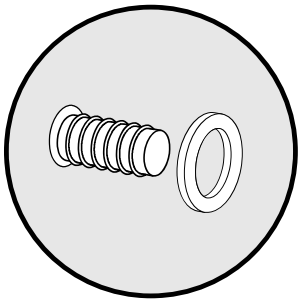

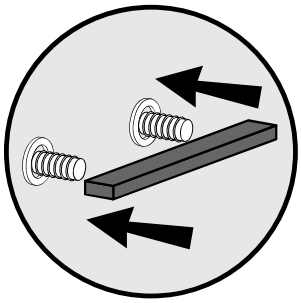

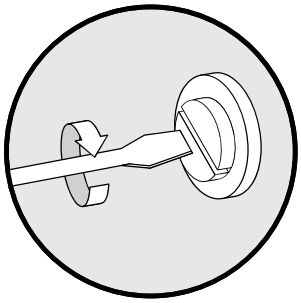

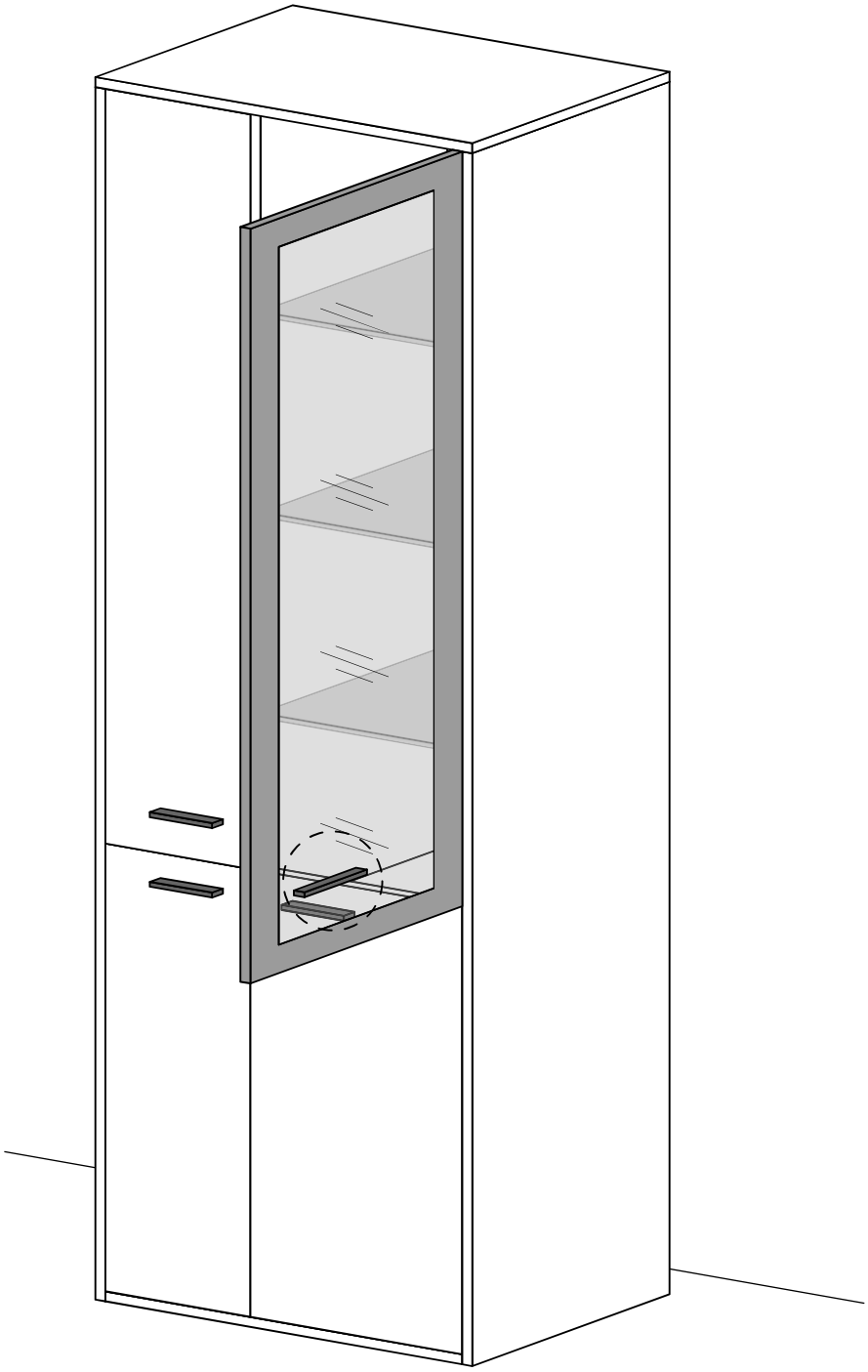

TÜREN JUSTIERUNG

a.) Abdeckkappe abnehmen
b.) Tiefeneinstellung
c.) Höheneinstellung
d.) Seiteneinstellung
e.) Abdeckkappe aufsetzen

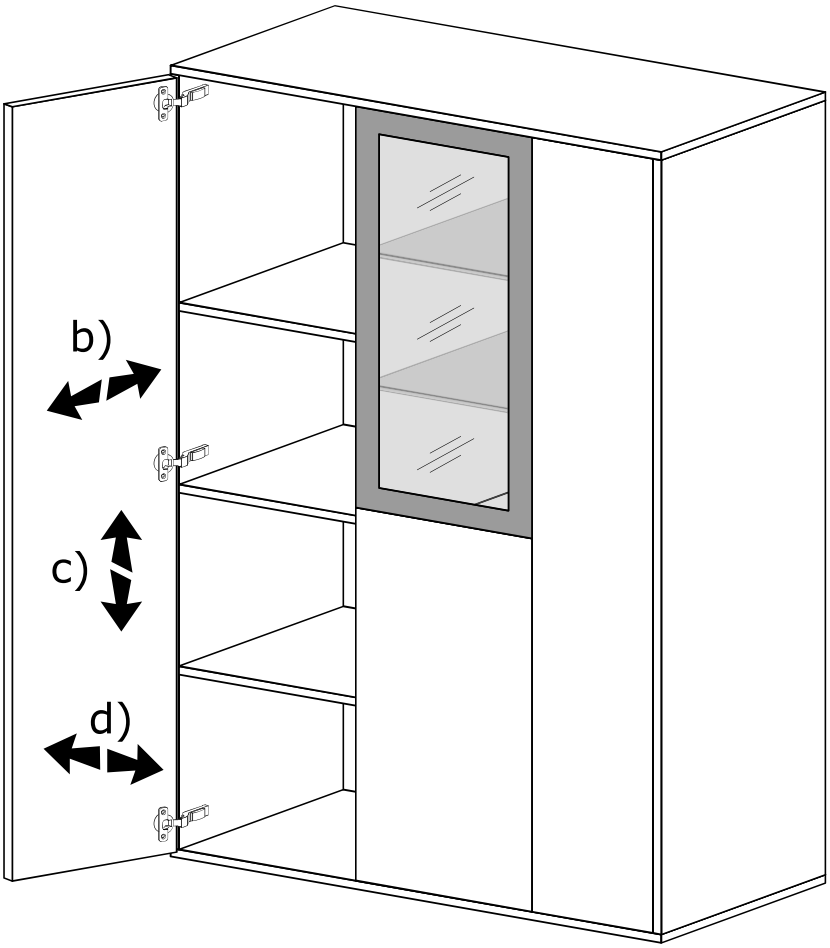

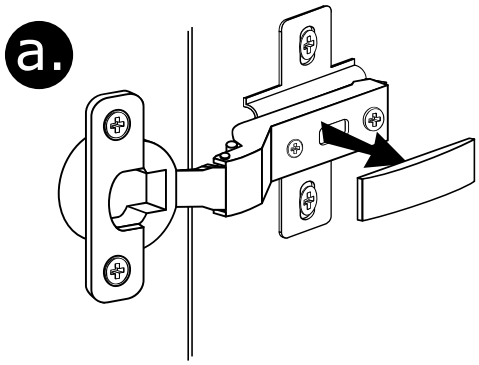

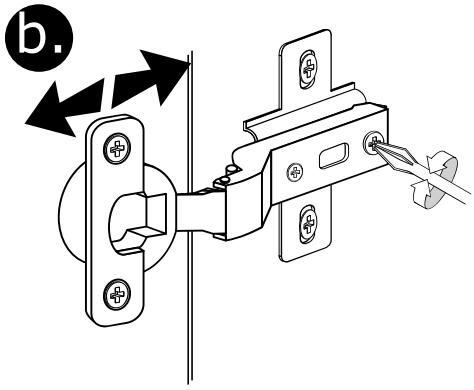

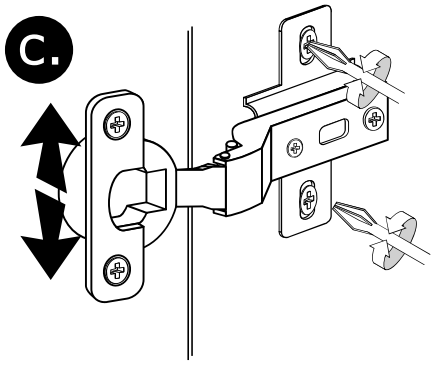

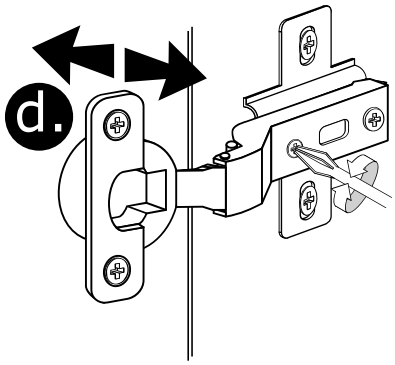

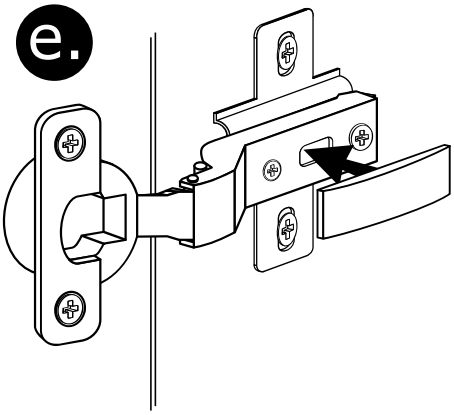

TÜREN EINBAU/AUSBAU

Einbau

1.

2.

Ausbau

1.

2.

KLAPPE JUSTIERUNG

a.) Tiefeneinstellung
b.) Seiteneinstellung
c.) Höheneinstellung

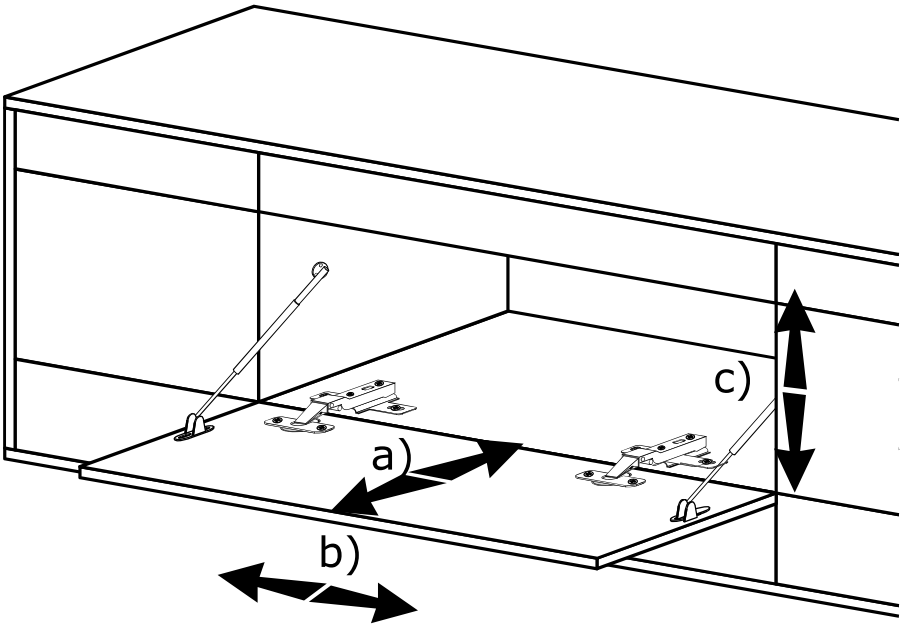

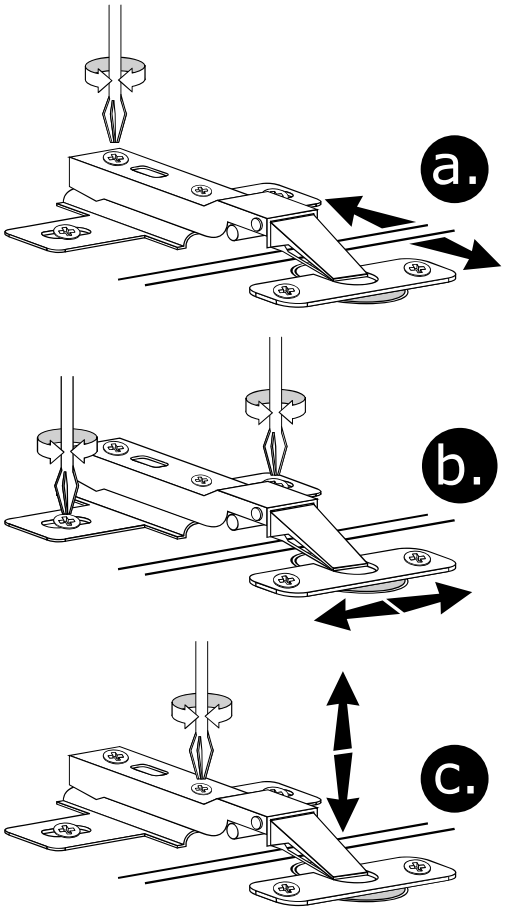

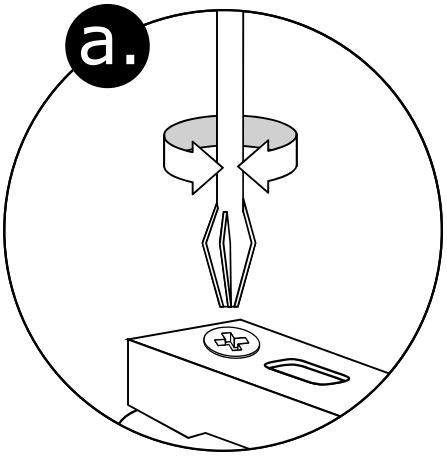

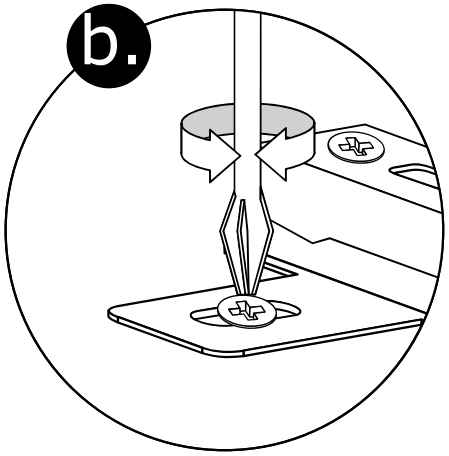

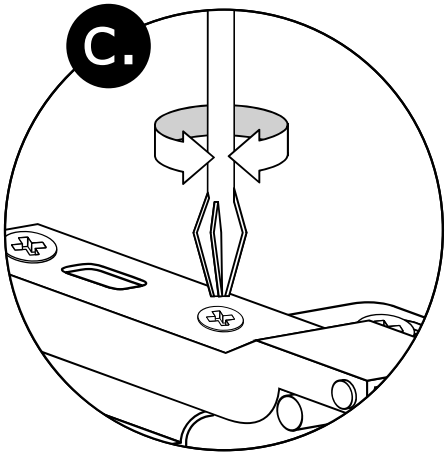

Teil- und Vollauszug

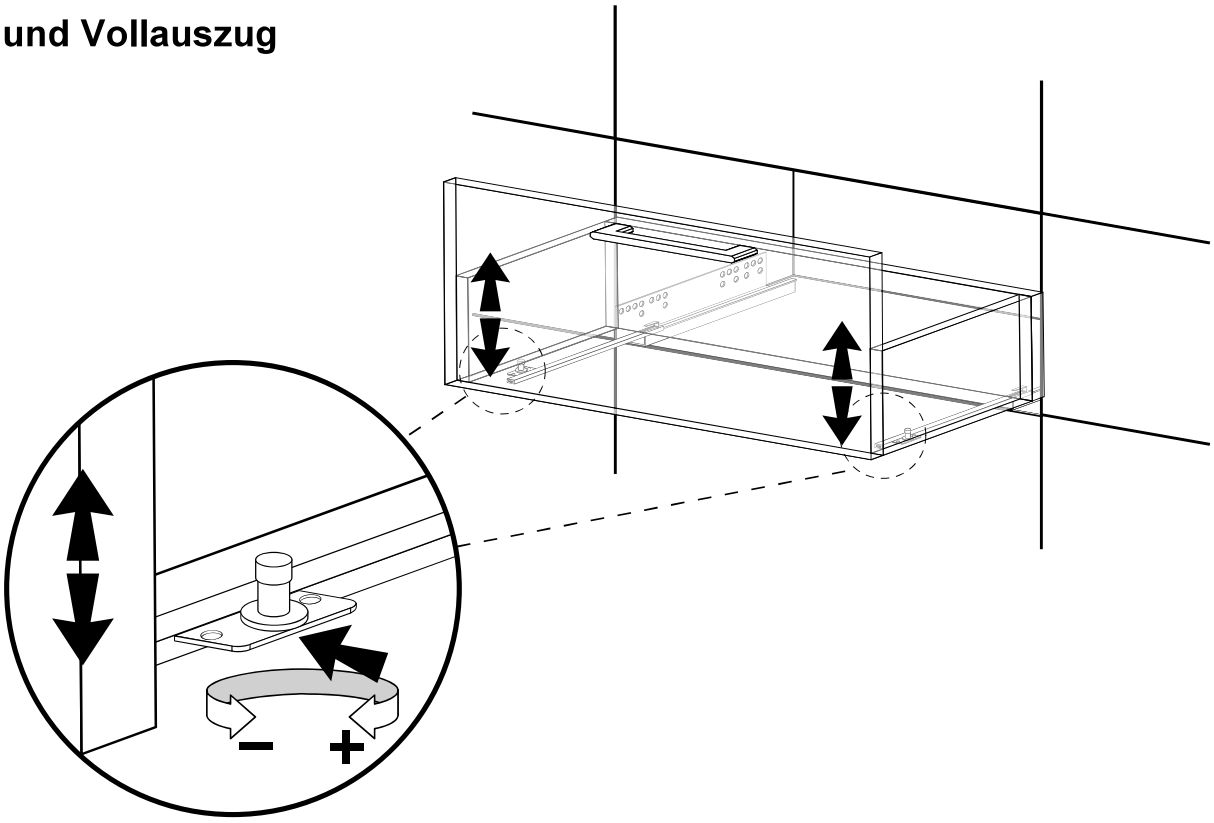

Notizen